kuchyne na mieru

kúpeľňový nábytok na mieru

nábytok na mieru



KRONZi®

Slovenský výrobca kúpeľňového nábytku
a nábytku na mieru do celého interiéru
od roku 1992

Vy viete čo, my vieme ako...

www.kronzi.sk | 0917 623 902 | 0917 623 892 | kronzi@kronzi.sk

Katalóg 10.3.2020

Imitácie dreva a betónu

























■ Iné imitácie dreva sú riešené individuálne **za príplatok 70 Euro s DPH** na celú objednávku. Z príplatku neudeľujeme partnerské zľavy.

Supermat

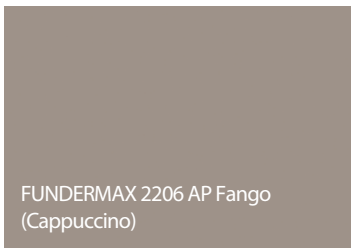

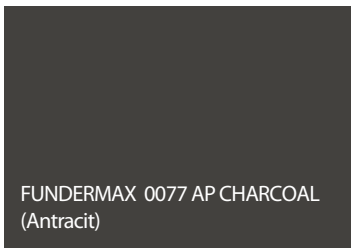

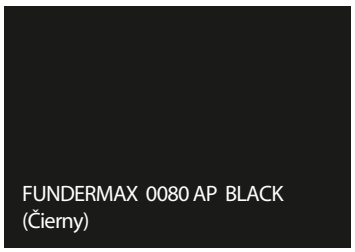

Super mat

Oderu odolný HPL laminát s hlboko matným povrchom, na ktorom nezostávajú odtlačky prstov. Vhodný pre všetky použitia v interiéri na vertikálne aj horizontálne aplikácie (čiže aj dosky pod umyvadlá).
Príplatkový dekor.

Farby lakov - matný alebo výsoký lesk



■ Laky dodávame štandardne vo vysokom lesku, na požiadanie v matnom laku za rovnakú cenu. Matný lak neodporúčame na dosky pod umývadlá.

■ Iné RAL farby sú uvedené ako príplatok.
Metalické laky neponúkame.



Cena dopravy

- V rámci Slovenskej republiky je doprava v cene produktu
- Dodanie mimo Slovenskej republiky dopravu naceníme podľa kilometrov a váhy objednaného tovaru

Ako objednávať?

- Objednávky vždy posielajte iba na **objednavky@kronzi.sk** alebo cez náš portál objednávky.kronzi.sk. Automaticky Vám bude pridelené objednávkové číslo. Po spracovaní objednávky do výroby budete emailom informovaný o termíne výroby.
- Po registrácii si stav Vašej objednávky môžete pozrieť online na našom portály http://objednavky.kronzi.sk. Registráciu si môžete vytvoriť alebo Vám registráciu pošleme emailom.

Ako požiadať o cenovú ponuku?

- Váš dopyt zašlite emailom na **dopyt@kronzi.sk** alebo cez náš systém http://dopyt.kronzi.sk. Automaticky Vám bude pridelené číslo tiketu. Náš dizajnér resp. obchodný zástupca Vám spracuje cenovú ponuku, prípadne Vám odpovie na Váš dopyt otázkami, ak nám nebude niečo jasné.

Máte dotaz?

- Vašu otázku pošlite emailom na dopyt@kronzi.sk alebo sa **spýtajte odborníka online na našom webe a odpovie Vám ihneď**. Sme online od Pondelku do Piatku od 06:00 do 16:00.

Kvalita značky KRONZi®

- Sme rodinná firma, na výrobu kúpeľňového nábytku sa špecializujeme od roku 1996.
- Nábytok vyrábame z kvalitných plošných materiálov rakúskych, nemeckých a slovenských výrobcov.
- Štandardne hraníme ABS hranami so špeciálnym PUR lepidlom zabraňujúcim vnikaniu vlhkosti do hrán.
- Používame kvalitné laky talianských a nemeckých výrobcov.
- Nábytok je dodávaný v zloženom stave. Diely nábytku je možno rozobrať a v prípade poškodenia vymeniť.
- Pri návrhu používame najmodernejšie technologie CAD - CAM a individuálne riešime aj vizualizácie.
- Ku kúpeľňovému nábytku dodávame iba kvalitné umývadlá vyrobené v EU.
- A v neposlednom rade by sme radi upozornili, že všetok nábytok vyrábame my na SLOVENSKU!



Atypická produkcia

nielen kúpeľňového nábytku

- V rokoch 2012 a 2013 sme investovali do nových softvérových a hardvérových technológií, ktoré nám umožňujú vytvárať atypický nábytok a vyrábať ho tak efektivne ako keby bol vyrábaný sériovo. Na mieru vyrábame aj iné druhy nábytku ako: **kuchyne**, **obývačky**, **šatníky** a iné ...
- Nábytok vyrábame lakovaný, dýhovaný alebo aj s prvkami z masívu. Vyrábame aj kuchynské **pracovné dosky a umyvadlá zo syntetického kameňa**.
- Služby, za ktoré u nás neplatíte:
  - odborné poradenstvo a rýchla komunikácia cez náš online systém
  - individuálne riešenie aj jednej atypickej skrinky
  - dizajn a technické riešenie
  - cenová ponuka a grafická vizualizácia

...Vaše požiadavky smerujte na **dopyt@kronzi.sk**



Referencie a množstvo iných vizualizácii nájdete na našej web stránke **www.kronzi.sk**


KÚPEĽNE
KD
DESIGN






KÚPEĽNE
KD
DESIGN





















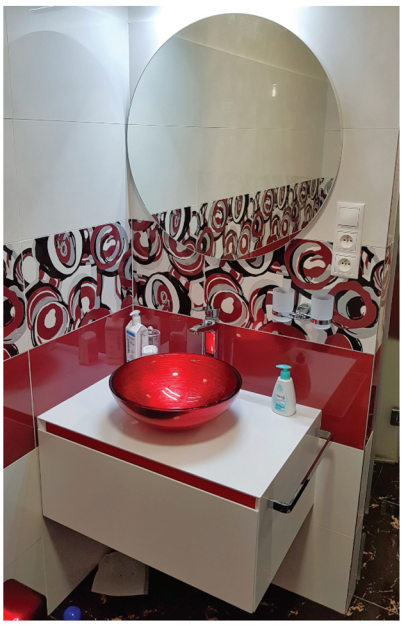


































A. M. Architects www.am-architects.eu




Interiore www.interiore.sk


A. M. Architects www.am-architects.eu


Interiore www.interiore.sk

Rozdiely medzi sériami a legenda

séria

ELEMENT

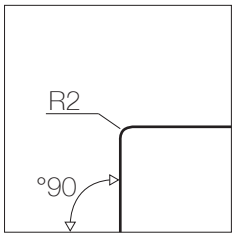

opracovanie hrán



základné výsuvy



príplatkové výsuvy



základné pánty

- modulárny dizajn skladania dosiek resp. pultov so zásuvkami
- dosky z dubového masívu, MDF lakované, HPL laminované
- všetky produkty sú rozmerovo upravitelné
- otváranie pomocou úchytiek
- v základnej cene bez úchytiek

popis série

séria

ELEMENT 13

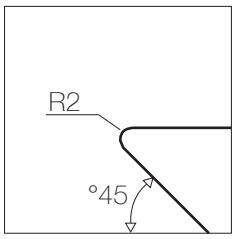

opracovanie hrán



základné výsuvy



príplatkové výsuvy



základné pánty

- skrinky s hornými doskami pre položenie umývadiel na dosku
- všetky produkty sú rozmerovo upravitelné
- otváranie za 45° pokos

popis série

séria

PRO

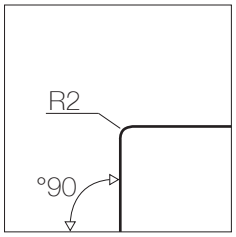

opracovanie hrán



základné výsuvy



príplatkové výsuvy



základné pánty

- skrinky pod umývadlá alebo skrinky s hornou doskou pre umývadlá na dosku
- skrinky pod určené umývadlá nie sú rozmerovo upravitelné
- v základnej cene bez úchytiek s dotykovým otv.
- otváranie pomocou úchytiek s tlmeným zatváraním za cenu úchytky

popis série

séria

Villago

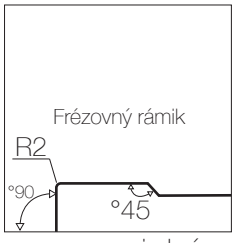

opracovanie hrán



základné výsuvy



príplatkové výsuvy



základné pánty

- stolíky s hornou doskou pre umývadlá na dosku
- nohy z dubovej masívnej škárovky
- v základnej cene sú aj úchytky z dubového masívu
- predné plochy vždy lakované (nie v imitácii dreva)

popis série

séria

ZEN

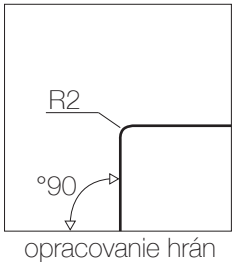

opracovanie hrán



základné výsuvy

ŽIADNE

príplatkové výsuvy



základné pánty

- skrinky pod nábytkové umývadlá Jika Cubito, nie sú rozmerovo upravitelné
- na doplnkových skrinkách vysokých
  - otváranie za priestor medzi dvierkami
- na zásuvkových umývadlových skrinkách
  - otváranie dotykom
- na závesných a zrkadlových skrinkách
  - otváranie za spodnú hranu

popis série

séria

TANJA

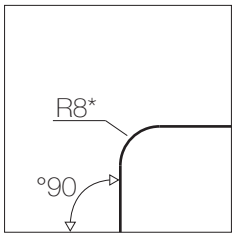

opracovanie hrán



základné výsuvy

ŽIADNE

príplatkové výsuvy



s tlmením

základné pánty

- skrinky pod umývadlá Jika Lýra Plus
- skrinky pod určené umývadlá nie sú rozmerovo upravitelné
- v základnej cene s úchytkou Slza 2
- zásuvky bez tlmeného zatvárania, kolieskový výsuv

popis série

* Pri lakovanej verzii je opracovanie hrán R8, pri imitácii dreva sú použité ABS hrany a teda opracovanie hrán R2

Rozdiely medzi výsuvmi

Rozdiel medzi Slimbox a Legrabox:

Slimbox - životnosť 60 000 cyklov otvorenia a zavretia, väčší odpor pri úvodnom otváraní. Možné iba tlmené zatváranie.
Legrabox - doživotná záruka, menší odpor pri úvodnom otváraní, tichší chod, vyššia nosnosť. Možné sú aj tlmené zatváranie aj dotykové otváranie s tlmeným zatváraním.

Rozdiel medzi Tandem a Movento:

Tandem - doživotná záruka, v základnej cene je dotykové otváranie bez tlmeného zatvárania. Výsuv sa vysunie cca na 75% pred korpus.
Movento - doživotná záruka, tichší chod, vyššia nosnosť. Možné sú aj tlmené zatváranie aj dotykové otváranie s tlmeným zatváraním. Výsuv sa vysunie na 100% pred korpus.

Rozdiel medzi Tandem/Movento a Slimbox/Legrabox:

Tandem/Movento - korpus zásuvky je z drevotrieskovej dosky + ABS hrany. Aj boky aj spodné dno a chrbát zásuvky.
Slimbox/Legrabox - plechové bočnice zásuviek, spodné dno a chrbát zásuvky je z drevotrieskovej dosky + ABS hrany.

Rozdiel blum Movento Blumotion a blum Movento TIP ON Blumotion:

Movento Blumotion - otváranie pomocou úchytky alebo frézovaného úchopu s tlmeným zatváraním
Movento TIP ON Blumotion - otváranie pomocou dotyku na plochu aj s tlmeným zatváraním. Pre bezúchytkový dizajn.

Rozdiel blum Legrabox Blumotion a blum Legrabox TIP ON Blumotion:

Legrabox Blumotion - otváranie pomocou úchytky alebo frézovaného úchopu s tlmeným zatváraním
Legrabox TIP ON Blumotion - otváranie pomocou dotyku na plochu aj s tlmeným zatváraním. Pre bezúchytkový dizajn.

Rozmery na mieru

Rozmerové úpravy a slovíčko “do”:

Všetky naše produkty, ktoré majú v názve slovíčko “do” sa dajú rozmerovo upravovať do rozmeru uvedeného v názve produktu za cenu, ktorá je uvedená v katalógu.

Napr. cena skrinky ELEMENT 13 do 1500x350x500 HD dvoj-zásuvka s rozmerovou úpravou ŠxVxH 1400x300x500mm **bude cena rovnaká**.

Odporúčame Vám si pozrieť aj katalóg Easy

EASY

Zjednodušená cenotvorba produktov **na mieru**

Obsah

Séria Element 2

ELEMENT dosky 2

ELEMENT pulty 5

ELEMENT zásuvky 6

ELEMENT zrkadlá 7

ELEMENT doplnkové 11

Séria Villago 12

Villago stolíky 12

Villago zrkadlá 14

Villago doplnkové 15

Séria Element 13 17

ELEMENT 13 zásuvky 17

ELEMENT 13 zrkadlá 19

ELEMENT 13 doplnkové 20

Séria PRO 22

PRO skrinky pod umývadlo Laufen PRO 22

PRO skrinky pod umývadlo KOLO Traffic 28

PRO skrinky pod umývadlá Jika Lyra Plus a Mio-N 29

PRO univerzálne skrinky pod rôzne umývadlá 31

PRO zrkadlá 33

PRO LUNA zrkadlá 35

PRO kruhové zrkadlá 36

PRO doplnkové skrinky 37

Séria ZEN 41

ZEN skrinky pod umývadlo 41

ZEN zrkadlá 44

ZEN doplnkové skrinky 45

Séria Tanja 46

TANJA skrinky pod umývadlo 46

TANJA zrkadlá na ráme 48

TANJA zrkadlá v ráme 49

TANJA doplnkové skrinky 50

Doplnky 54

Séria Element
ELEMENT dosky



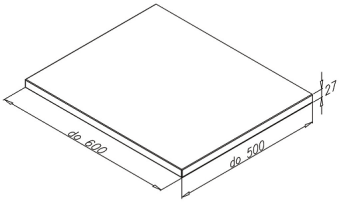

Názov: doska ELEMENT 17 do 600mm, dubový masív

Obj. kód: PDEL17Do60DM

Popis: Rozmerovo upraviteľná doska z dubového masívu ošetrená špeciálnou povrchovou úpravou. Otvor na umývadlo a batériu je v cene. Doska nie je samonosná, treba ju podoprieť.

Rozmery ŠxVxH: do 600x27x500 **Hmotnosť v kg:** 8

Cena v € s DPH:

biela farba - **X** | príplatok za inú RAL farbu - **X**
drevodekor - **227 €** | Supermat - **X**

Určené doplnky v € s DPH:

rôzne umývadlá na dosku
podpera ELEMENT 17 27x300x500, dubový masív - 174 €
konzola Y, biela, 365x50x90, 1ks - 54 €
otvor na uterák do dosky ELEMENT 17 - 26 €

Poznámka: Pri objednávke treba určiť typ umývadla a jeho pozíciu na pulte. V pripade batérie z pultu treba určiť jej typ a poziciu – vľavo, vpravo alebo za umývadlom.



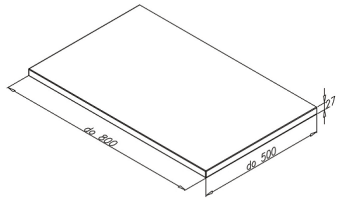

Názov: doska ELEMENT 17 do 800mm, dubový masív

Obj. kód: PDEL17Do80DM

Popis: Rozmerovo upraviteľná doska z dubového masívu ošetrená špeciálnou povrchovou úpravou. Otvor na umývadlo a batériu je v cene. Doska nie je samonosná, treba ju podoprieť.

Rozmery ŠxVxH: do 800x27x500 **Hmotnosť v kg:** 9

Cena v € s DPH:

biela farba - **X** | príplatok za inú RAL farbu - **X**
drevodekor - **288 €** | Supermat - **X**

Určené doplnky v € s DPH:

rôzne umývadlá na dosku
podpera ELEMENT 17 27x300x500, dubový masív - 174 €
konzola Y, biela, 365x50x90, 1ks - 54 €
otvor na uterák do dosky ELEMENT 17 - 26 €

Poznámka: Pri objednávke treba určiť typ umývadla a jeho pozíciu na pulte. V pripade batérie z pultu treba určiť jej typ a poziciu – vľavo, vpravo alebo za umývadlom.



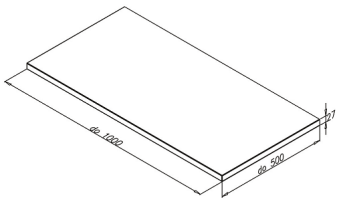

Názov: doska ELEMENT 17 do 1000mm, dubový masív

Obj. kód: PDEL17Do100DM

Popis: Rozmerovo upraviteľná doska z dubového masívu ošetrená špeciálnou povrchovou úpravou. Otvor na umývadlo a batériu je v cene. Doska nie je samonosná, treba ju podoprieť.

Rozmery ŠxVxH: do 1000x27x500 **Hmotnosť v kg:** 11

Cena v € s DPH:

biela farba - **X** | príplatok za inú RAL farbu - **X**
drevodekor - **345 €** | Supermat - **X**

Určené doplnky v € s DPH:

rôzne umývadlá na dosku
podpera ELEMENT 17 27x300x500, dubový masív - 174 €
konzola Y, biela, 365x50x90, 1ks - 54 €
otvor na uterák do dosky ELEMENT 17 - 26 €

Poznámka: Pri objednávke treba určiť typ umývadla a jeho pozíciu na pulte. V pripade batérie z pultu treba určiť jej typ a poziciu – vľavo, vpravo alebo za umývadlom.



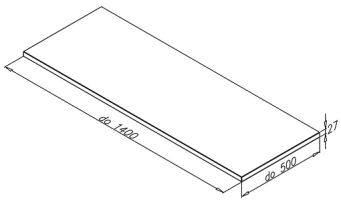

Názov: doska ELEMENT 17 do 1400mm, dubový masív

Obj. kód: PDEL17Do140DM

Popis: Rozmerovo upraviteľná doska z dubového masívu ošetrená špeciálnou povrchovou úpravou. Otvor na umývadlo a batériu je v cene. Doska nie je samonosná, treba ju podoprieť.

Rozmery ŠxVxH: do 1400x27x500 **Hmotnosť v kg:** 15

Cena v € s DPH:

biela farba - **X** | príplatok za inú RAL farbu - **X**
drevodekor - **454 €** | Supermat - **X**

Určené doplnky v € s DPH:

rôzne umývadlá na dosku
podpera ELEMENT 17 27x300x500, dubový masív - 174 €
konzola Y, biela, 365x50x90, 1ks - 54 €
otvor na uterák do dosky ELEMENT 17 - 26 €

Poznámka: Pri objednávke treba určiť typ umývadla a jeho pozíciu na pulte. V pripade batérie z pultu treba určiť jej typ a poziciu – vľavo, vpravo alebo za umývadlom.



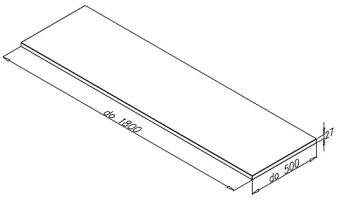

Názov: doska ELEMENT 17 do 1800mm, dubový masív

Obj. kód: PDEL17Do180DM

Popis: Rozmerovo upraviteľná doska z dubového masívu ošetrená špeciálnou povrchovou úpravou. Otvor na umývadlo a batériu je v cene. Doska nie je samonosná, treba ju podoprieť.

Rozmery ŠxVxH: do 1800x27x500 **Hmotnosť v kg:** 19

Cena v € s DPH:

biela farba - **X** | príplatok za inú RAL farbu - **X**
drevodekor - **547 €** | Supermat - **X**

Určené doplnky v € s DPH:

rôzne umývadlá na dosku
podpera ELEMENT 17 27x300x500, dubový masív - 174 €
konzola Y, biela, 365x50x90, 1ks - 54 €
otvor na uterák do dosky ELEMENT 17 - 26 €

Poznámka: Pri objednávke treba určiť typ umývadla a jeho pozíciu na pulte. V pripade batérie z pultu treba určiť jej typ a poziciu – vľavo, vpravo alebo za umývadlom.

Písmeno "X" znamená, že sa daná skrinka v danej variante nevyrába. Uvedené ceny sú maloobchodné odporúčané ceny s DPH v €. Ceny platia až do vydania nového katalógu. Pre aktuálny katalóg prosím navštívte náš web na www.kronzi.sk



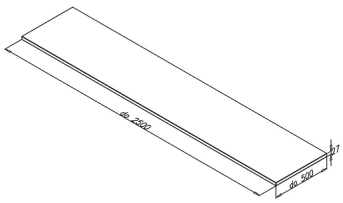

Názov: doska ELEMENT 17 do 2500mm, dubový masív

Obj. kód: PDEL17Do250DM

Popis: Rozmerovo upraviteľná doska z dubového masívu ošetrená špeciálnou povrchovou úpravou. Otvor na umývadlo a batériu je v cene. Doska nie je samonosná, treba ju podoprieť.

Rozmery ŠxVxH: do 2500x27x500 **Hmotnosť v kg:** 25

Cena v € s DPH:

biela farba - **X** | príplatok za inú RAL farbu - **X**
drevodekor - **677 €** | Supermat - **X**

Určené doplnky v € s DPH:

rôzne umývadlá na dosku
podpera ELEMENT 17 27x300x500, dubový masív - 174 €
konzola Y, biela, 365x50x90, 1ks - 54 €
otvor na uterák do dosky ELEMENT 17 - 26 €

Poznámka: Pri objednávke treba určiť typ umývadla a jeho pozíciu na pulte. V pripade batérie z pultu treba určiť jej typ a poziciu – vľavo, vpravo alebo za umývadlom.



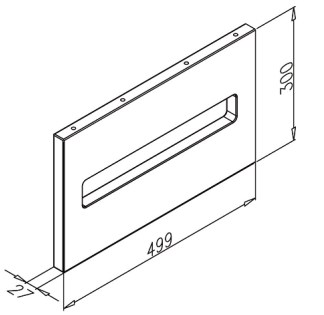

Názov: podpera ELEMENT 17 27x300x500, dubový masív

Obj. kód: PBEL1750x30DM

Popis: Podpera zo škárovej dosky z dubového masívu. Do hrany k stene je zafrézované závesné kovanie s nosnosťou cca 100kg. Dobre poslúži aj ako držiak na uterák.

Rozmery ŠxVxH: 27x300x500 **Hmotnosť v kg:** 6

Cena v € s DPH:

biela farba - **X** | príplatok za inú RAL farbu - **X**
drevodekor - **174 €** | Supermat - **X**

Určené doplnky v € s DPH:

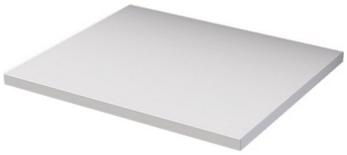

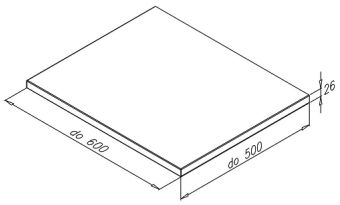

Názov: doska ELEMENT 17 do 600mm, MDF

Obj. kód: PDEL17Do60MDF

Popis: Rozmerovo upraviteľná doska z lakovanej MDF, resp. z HPL+ MDF v dekor variante. Otvor na umývadlo a batériu je v cene. Doska nie je samonosná, treba ju podoprieť.

Rozmery ŠxVxH: do 600x26x500 **Hmotnosť v kg:** 9

Cena v € s DPH:

biela farba - **79 €** | príplatok za inú RAL farbu - **26 €**
drevodekor - **105 €** | Supermat - **117 €**

Určené doplnky v € s DPH:

rôzne umývadlá na dosku
podpera ELEMENT 17 26x300x500, MDF - 121 €
konzola Y, biela, 365x50x90, 1ks - 54 €
otvor na uterák do dosky ELEMENT 17 - 26 €

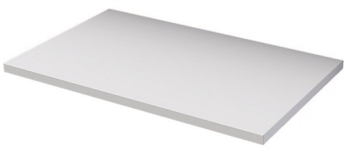

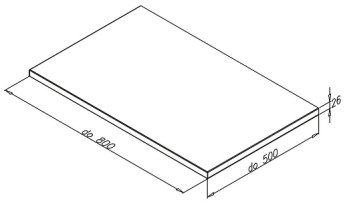

Názov: doska ELEMENT 17 do 800mm, MDF

Obj. kód: PDEL17Do80MDF

Popis: Rozmerovo upraviteľná doska z lakovanej MDF, resp. z HPL+ MDF v dekor variante. Otvor na umývadlo a batériu je v cene. Doska nie je samonosná, treba ju podoprieť.

Rozmery ŠxVxH: do 800x26x500 **Hmotnosť v kg:** 11

Cena v € s DPH:

biela farba - **98 €** | príplatok za inú RAL farbu - **33 €**
drevodekor - **123 €** | Supermat - **147 €**

Určené doplnky v € s DPH:

rôzne umývadlá na dosku
podpera ELEMENT 17 26x300x500, MDF - 121 €
konzola Y, biela, 365x50x90, 1ks - 54 €
otvor na uterák do dosky ELEMENT 17 - 26 €



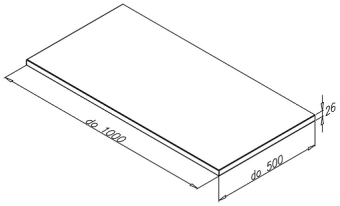

Názov: doska ELEMENT 17 do 1000mm, MDF

Obj. kód: PDEL17Do100MDF

Popis: Rozmerovo upraviteľná doska z lakovanej MDF, resp. z HPL+ MDF v dekor variante. Otvor na umývadlo a batériu je v cene. Doska nie je samonosná, treba ju podoprieť.

Rozmery ŠxVxH: do 1000x26x500 **Hmotnosť v kg:** 13

Cena v € s DPH:

biela farba - **117 €** | príplatok za inú RAL farbu - **41 €**
drevodekor - **146 €** | Supermat - **177 €**

Určené doplnky v € s DPH:

rôzne umývadlá na dosku
podpera ELEMENT 17 26x300x500, MDF - 121 €
konzola Y, biela, 365x50x90, 1ks - 54 €
otvor na uterák do dosky ELEMENT 17 - 26 €

Písmeno "X" znamená, že sa daná skrinka v danej variante nevyrába. Uvedené ceny sú maloobchodné odporúčané ceny s DPH v €. Ceny platia až do vydania nového katalógu. Pre aktuálny katalóg prosím navštívte náš web na www.kronzi.sk



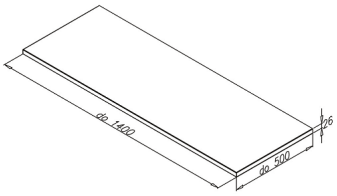

Názov: doska ELEMENT 17 do 1400mm, MDF

Obj. kód: PDEL17Do140MDF

Popis: Rozmerovo upraviteľná doska z lakovanej MDF, resp. z HPL+ MDF v dekor variante. Otvor na umývadlo a batériu je v cene. Doska nie je samonosná, treba ju podoprieť.

Rozmery ŠxVxH: do 1400x26x500 **Hmotnosť v kg:** 16

Cena v € s DPH:

biela farba - **157 €** | príplatok za inú RAL farbu - **56 €**
drevodekor - **194 €** | Supermat - **239 €**

Určené doplnky v € s DPH:

rôzne umývadlá na dosku
podpera ELEMENT 17 26x300x500, MDF - 121 €
konzola Y, biela, 365x50x90, 1ks - 54 €
otvor na uterák do dosky ELEMENT 17 - 26 €



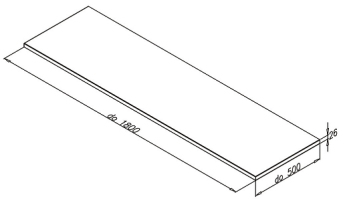

Názov: doska ELEMENT 17 do 1800mm, MDF

Obj. kód: PDEL17Do180MDF

Popis: Rozmerovo upraviteľná doska z lakovanej MDF, resp. z HPL+ MDF v dekor variante. Otvor na umývadlo a batériu je v cene. Doska nie je samonosná, treba ju podoprieť.

Rozmery ŠxVxH: do 1800x26x500 **Hmotnosť v kg:** 20

Cena v € s DPH:

biela farba - **193 €** | príplatok za inú RAL farbu - **69 €**
drevodekor - **243 €** | Supermat - **294 €**

Určené doplnky v € s DPH:

rôzne umývadlá na dosku
podpera ELEMENT 17 26x300x500, MDF - 121 €
konzola Y, biela, 365x50x90, 1ks - 54 €
otvor na uterák do dosky ELEMENT 17 - 26 €



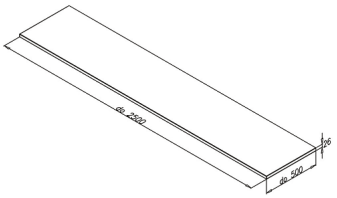

Názov: doska ELEMENT 17 do 2500mm, MDF

Obj. kód: PDEL17Do250MDF

Popis: Rozmerovo upraviteľná doska z lakovanej MDF, resp. z HPL+ MDF v dekor variante. Otvor na umývadlo a batériu je v cene. Doska nie je samonosná, treba ju podoprieť.

Rozmery ŠxVxH: do 2500x26x500 **Hmotnosť v kg:** 27

Cena v € s DPH:

biela farba - **253 €** | príplatok za inú RAL farbu - **96 €**
drevodekor - **308 €** | Supermat - **394 €**

Určené doplnky v € s DPH:

rôzne umývadlá na dosku
podpera ELEMENT 17 26x300x500, MDF - 121 €
konzola Y, biela, 365x50x90, 1ks - 54 €
otvor na uterák do dosky ELEMENT 17 - 26 €



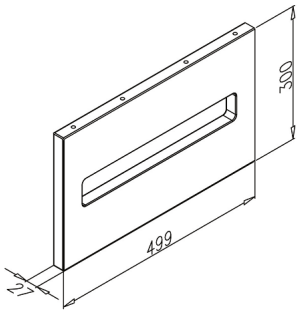

Názov: podpera ELEMENT 17 26x300x500, MDF

Obj. kód: PBEL1750x30MDF

Popis: Podpera dosky s otvorom na uterák. Do hrany k stene je zafrézované závesné kovanie s nosnosťou cca 100kg.

Rozmery ŠxVxH: 26x300x500 **Hmotnosť v kg:** 6

Cena v € s DPH:

biela farba - **121 €** | príplatok za inú RAL farbu - **23 €**
drevodekor - **138 €** | Supermat - **155 €**

Určené doplnky v € s DPH:





Názov: otvor na uterák do dosky ELEMENT 17

Obj. kód: FREL174x40

Popis: Otvor na uterák do dosky. Rôzne možné pozície napr. na ľavej/pravej alebo prednej hrane dosky.

Rozmery ŠxVxH: 40x400 **Hmotnosť v kg:** 0

Cena v € s DPH:

biela farba - **26 €** | príplatok za inú RAL farbu - **X**
drevodekor - **X** | Supermat - **X**

Určené doplnky v € s DPH:

Písmeno "X" znamená, že sa daná skrinka v danej variante nevyrába. Uvedené ceny sú maloobchodné odporúčané ceny s DPH v €. Ceny platia až do vydania nového katalógu. Pre aktuálny katalóg prosím navštívte náš web na www.kronzi.sk

ELEMENT pulty



Názov: pult ELEMENT 12 do 800x80x500

Obj. kód: PUEL12080850

Popis: Rozmerovo upraviteľná doska pod pultové umývadlá. Možno upevniť na konzole Y, konzole L alebo na zásuvky ELEMENT 12, PRO Universal, ELEMENT 13.

Rozmery ŠxVxH: 800x80x500 **Hmotnosť v kg:** 13

Cena v € s DPH:

biela farba - **198 €** | príplatok za inú RAL farbu - **28 €**
drevodekor - **140 €** | Supermat - **239 €**

Určené doplnky v € s DPH:

rôzne umývadlá na dosku
konzola Y, biela, 365x50x90, 1ks - 54 €

Poznámka: Pri objednávke treba určiť typ umývadla a jeho pozíciu na pulte. V pripade batérie z pultu treba určiť jej typ a poziciu – vľavo, vpravo alebo za umývadlom. Výrez na umývadlo, prípadne batériu do pultu je v cene.



Názov: pult ELEMENT 12 do 1000x80x500

Obj. kód: PUEL120100850

Popis: Rozmerovo upraviteľná doska pod pultové umývadlá. Možno upevniť na konzole Y, konzole L alebo na zásuvky ELEMENT 12, PRO Universal, ELEMENT 13.

Rozmery ŠxVxH: 1000x80x500 **Hmotnosť v kg:** 16

Cena v € s DPH:

biela farba - **235 €** | príplatok za inú RAL farbu - **33 €**
drevodekor - **168 €** | Supermat - **284 €**

Určené doplnky v € s DPH:

rôzne umývadlá na dosku
konzola Y, biela, 365x50x90, 1ks - 54 €

Poznámka: Pri objednávke treba určiť typ umývadla a jeho pozíciu na pulte. V pripade batérie z pultu treba určiť jej typ a poziciu – vľavo, vpravo alebo za umývadlom. Výrez na umývadlo, prípadne batériu do pultu je v cene.



Názov: pult ELEMENT 12 do 1200x80x500

Obj. kód: PUEL120120850

Popis: Rozmerovo upraviteľná doska pod pultové umývadlá. Možno upevniť na konzole Y, konzole L alebo na zásuvky ELEMENT 12, PRO Universal, ELEMENT 13.

Rozmery ŠxVxH: 1200x80x500 **Hmotnosť v kg:** 18

Cena v € s DPH:

biela farba - **266 €** | príplatok za inú RAL farbu - **38 €**
drevodekor - **193 €** | Supermat - **322 €**

Určené doplnky v € s DPH:

rôzne umývadlá na dosku
konzola Y, biela, 365x50x90, 1ks - 54 €

Poznámka: Pri objednávke treba určiť typ umývadla a jeho pozíciu na pulte. V pripade batérie z pultu treba určiť jej typ a poziciu – vľavo, vpravo alebo za umývadlom. Výrez na umývadlo, prípadne batériu do pultu je v cene.

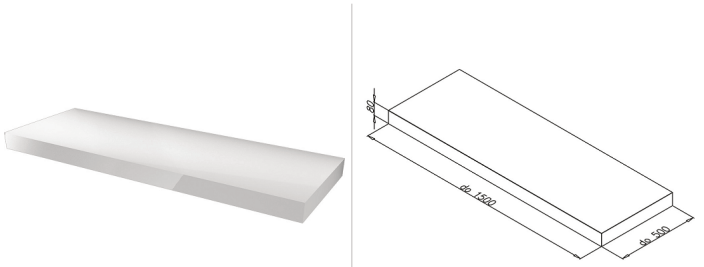

Názov: pult ELEMENT 12 do 1500x80x500

Obj. kód: PUEL120150850

Popis: Rozmerovo upraviteľná doska pod pultové umývadlá. Možno upevniť na konzole Y, konzole L alebo na zásuvky ELEMENT 12, PRO Universal, ELEMENT 13.

Rozmery ŠxVxH: 1500x80x500 **Hmotnosť v kg:** 22

Cena v € s DPH:

biela farba - **314 €** | príplatok za inú RAL farbu - **45 €**
drevodekor - **228 €** | Supermat - **380 €**

Určené doplnky v € s DPH:

rôzne umývadlá na dosku
konzola Y, biela, 365x50x90, 1ks - 54 €

Poznámka: Pri objednávke treba určiť typ umývadla a jeho pozíciu na pulte. V pripade batérie z pultu treba určiť jej typ a poziciu – vľavo, vpravo alebo za umývadlom. Výrez na umývadlo, prípadne batériu do pultu je v cene.

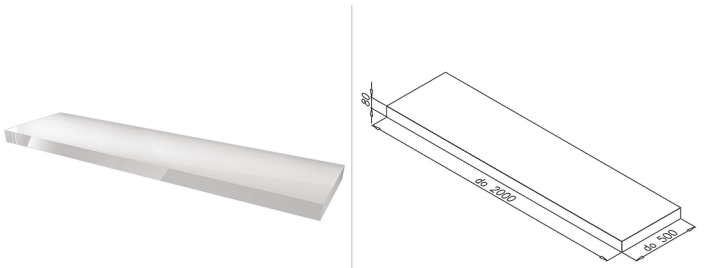

Názov: pult ELEMENT 12 do 2000x80x500

Obj. kód: PUEL120200850

Popis: Rozmerovo upraviteľná doska pod pultové umývadlá. Možno upevniť na konzole Y, konzole L alebo na zásuvky ELEMENT 12, PRO Universal, ELEMENT 13.

Rozmery ŠxVxH: 2000x80x500 **Hmotnosť v kg:** 29

Cena v € s DPH:

biela farba - **386 €** | príplatok za inú RAL farbu - **57 €**
drevodekor - **285 €** | Supermat - **470 €**

Určené doplnky v € s DPH:

rôzne umývadlá na dosku
konzola Y, biela, 365x50x90, 1ks - 54 €

Poznámka: Pri objednávke treba určiť typ umývadla a jeho pozíciu na pulte. V pripade batérie z pultu treba určiť jej typ a poziciu – vľavo, vpravo alebo za umývadlom. Výrez na umývadlo, prípadne batériu do pultu je v cene.

Písmeno "X" znamená, že sa daná skrinka v danej variante nevyrába. Uvedené ceny sú maloobchodné odporúčané ceny s DPH v €. Ceny platia až do vydania nového katalógu. Pre aktuálny katalóg prosím navštívte náš web na www.kronzi.sk

ELEMENT zásuvky

Novinka!



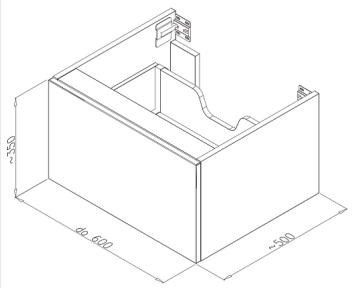

Názov: zásuvka ELEMENT 12 do 600x350x500 jedno-zásuvka

Obj. kód: ZAEL120600-1Z

Popis: Rozmerovo upraviteľná zásuvka pod pulty a dosky ELEMENT s tlmeným zatváraním. Úchytka resp. frézované madlo nie je v cene. Plechové Sevroll SLIMBOX bočnice zásuviek.

Rozmery ŠxVxH: 600x350x500 **Hmotnosť v kg:** 16

Cena v € s DPH:

biela farba - **246 €** | príplatok za inú RAL farbu - **22 €**
drevodekor - **219 €** | Supermat - **278 €**

Určené doplnky v € s DPH:

Pult / doska Element príslušnej velkosti
Rôzne úchytky
Príplatok za blum Legrabox Blumotion, 1ks - 50 €
Príplatok za blum Legrabox TIP ON Blumotion, 1ks - 78 €

Poznámka: Nutné dokúpiť úchytku alebo frézovanú úchytky č. 1-5. Alebo zvoliť príplatok za blum Legrabox TIP ON Blumotion (dotykové otváranie s tlmeným zatváraním).

Novinka!



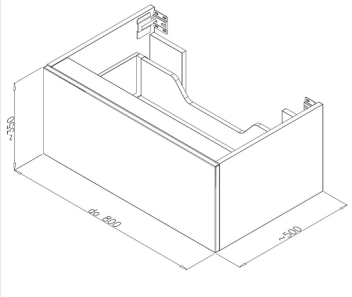

Názov: zásuvka ELEMENT 12 do 800x350x500 jedno-zásuvka

Obj. kód: ZAEL120800-1Z

Popis: Rozmerovo upraviteľná zásuvka pod pulty a dosky ELEMENT s tlmeným zatváraním. Úchytka resp. frézované madlo nie je v cene. Plechové Sevroll SLIMBOX bočnice zásuviek.

Rozmery ŠxVxH: 800x350x500 **Hmotnosť v kg:** 20

Cena v € s DPH:

biela farba - **274 €** | príplatok za inú RAL farbu - **24 €**
drevodekor - **278 €** | Supermat - **309 €**

Určené doplnky v € s DPH:

Pult / doska Element príslušnej velkosti
Rôzne úchytky
Príplatok za blum Legrabox Blumotion, 1ks - 50 €
Príplatok za blum Legrabox TIP ON Blumotion, 1ks - 78 €

Poznámka: Nutné dokúpiť úchytku alebo frézovanú úchytky č. 1-5. Alebo zvoliť príplatok za blum Legrabox TIP ON Blumotion (dotykové otváranie s tlmeným zatváraním).

Novinka!



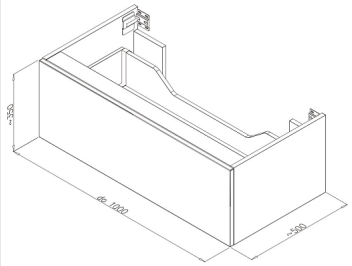

Názov: zásuvka ELEMENT 12 do 1000x350x500 jedno-zásuvka

Obj. kód: ZAEL1201000-1Z

Popis: Rozmerovo upraviteľná zásuvka pod pulty a dosky ELEMENT s tlmeným zatváraním. Úchytka resp. frézované madlo nie je v cene. Plechové Sevroll SLIMBOX bočnice zásuviek.

Rozmery ŠxVxH: 1000x350x500 **Hmotnosť v kg:** 23

Cena v € s DPH:

biela farba - **297 €** | príplatok za inú RAL farbu - **27 €**
drevodekor - **283 €** | Supermat - **337 €**

Určené doplnky v € s DPH:

Pult / doska Element príslušnej velkosti
Rôzne úchytky
Príplatok za blum Legrabox Blumotion, 1ks - 50 €
Príplatok za blum Legrabox TIP ON Blumotion, 1ks - 78 €

Poznámka: Nutné dokúpiť úchytku alebo frézovanú úchytky č. 1-5. Alebo zvoliť príplatok za blum Legrabox TIP ON Blumotion (dotykové otváranie s tlmeným zatváraním).

Novinka!



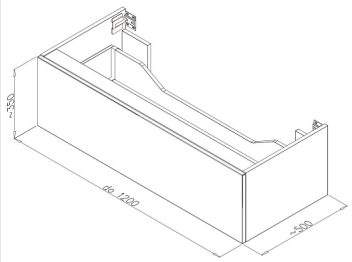

Názov: zásuvka ELEMENT 12 do 1200x350x500 jedno-zásuvka

Obj. kód: ZAEL1201200-1Z

Popis: Rozmerovo upraviteľná zásuvka pod pulty a dosky ELEMENT s tlmeným zatváraním. Úchytka resp. frézované madlo nie je v cene. Plechové Sevroll SLIMBOX bočnice zásuviek.

Rozmery ŠxVxH: 1200x350x500 **Hmotnosť v kg:** 26

Cena v € s DPH:

biela farba - **320 €** | príplatok za inú RAL farbu - **29 €**
drevodekor - **244 €** | Supermat - **363 €**

Určené doplnky v € s DPH:

Pult / doska Element príslušnej velkosti
Rôzne úchytky
Príplatok za blum Legrabox Blumotion, 1ks - 50 €
Príplatok za blum Legrabox TIP ON Blumotion, 1ks - 78 €

Poznámka: Nutné dokúpiť úchytku alebo frézovanú úchytky č. 1-5. Alebo zvoliť príplatok za blum Legrabox TIP ON Blumotion (dotykové otváranie s tlmeným zatváraním).

Novinka!



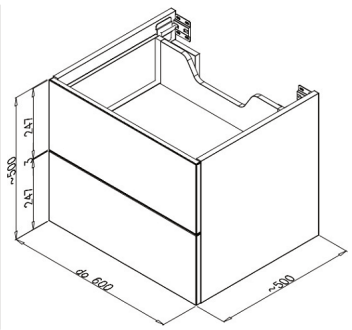

Názov: zásuvka ELEMENT 12 do 600x500x500 dvoj-zásuvka

Obj. kód: ZAEL1260-2Z

Popis: Rozmerovo upraviteľná 2-zásuvka pod pulty a dosky ELEMENT s tlmeným zatváraním. Úchytka resp. frézované madlo nie je v cene. Plechové Sevroll SLIMBOX bočnice zásuviek.

Rozmery ŠxVxH: 600x500x500 **Hmotnosť v kg:** 25

Cena v € s DPH:

biela farba - **357 €** | príplatok za inú RAL farbu - **36 €**
drevodekor - **325 €** | Supermat - **410 €**

Určené doplnky v € s DPH:

Pult / doska Element príslušnej velkosti
Rôzne úchytky
Príplatok za blum Legrabox Blumotion, 2ks - 100 €
Príplatok za blum Legrabox TIP ON Blumotion, 2ks - 156 €

Poznámka: Nutné dokúpiť úchytku alebo frézovanú úchytky č. 1-5. Alebo zvoliť príplatok za blum Legrabox TIP ON Blumotion (dotykové otváranie s tlmeným zatváraním).

Písmeno "X" znamená, že sa daná skrinka v danej variante nevyrába. Uvedené ceny sú maloobchodné odporúčané ceny s DPH v €. Ceny platia až do vydania nového katalógu. Pre aktuálny katalóg prosím navštívte náš web na www.kronzi.sk

Novinka!



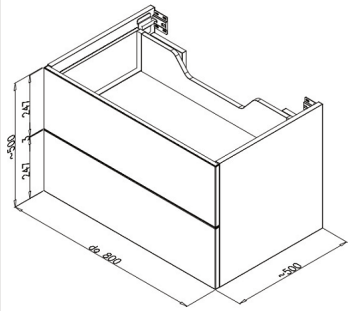

Názov: zásuvka ELEMENT 12 do 800x500x500 dvoj-zásuvka

Obj. kód: ZAEL1280-2Z

Popis: Rozmerovo upraviteľná 2-zásuvka pod pulty a dosky ELEMENT s tlmeným zatváraním. Úchytka resp. frézované madlo nie je v cene. Plechové Sevroll SLIMBOX bočnice zásuviek.

Rozmery ŠxVxH: 800x500x500 **Hmotnosť v kg:** 30

Cena v € s DPH:

biela farba - **403 €** | príplatok za inú RAL farbu - **41 €**
drevodekor - **367 €** | Supermat - **463 €**

Určené doplnky v € s DPH:

Pult / doska Element príslušnej velkosti
Rôzne úchytky
Príplatok za blum Legrabox Blumotion, 2ks - 100 €
Príplatok za blum Legrabox TIP ON Blumotion, 2ks - 156 €

Poznámka: Nutné dokúpiť úchytku alebo frézovanú úchytky č. 1-5. Alebo zvoliť príplatok za blum Legrabox TIP ON Blumotion (dotykové otváranie s tlmeným zatváraním).

Novinka!



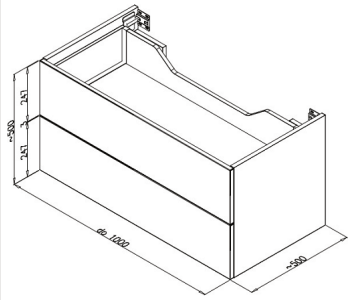

Názov: zásuvka ELEMENT 12 do 1000x500x500 dvoj-zásuvka

Obj. kód: ZAEL12100-2Z

Popis: Rozmerovo upraviteľná 2-zásuvka pod pulty a dosky ELEMENT s tlmeným zatváraním. Úchytka resp. frézované madlo nie je v cene. Plechové Sevroll SLIMBOX bočnice zásuviek.

Rozmery ŠxVxH: 1000x500x500 **Hmotnosť v kg:** 35

Cena v € s DPH:

biela farba - **437 €** | príplatok za inú RAL farbu - **45 €**
drevodekor - **397 €** | Supermat - **503 €**

Určené doplnky v € s DPH:

Pult / doska Element príslušnej velkosti
Rôzne úchytky
Príplatok za blum Legrabox Blumotion, 2ks - 100 €
Príplatok za blum Legrabox TIP ON Blumotion, 2ks - 156 €

Poznámka: Nutné dokúpiť úchytku alebo frézovanú úchytky č. 1-5. Alebo zvoliť príplatok za blum Legrabox TIP ON Blumotion (dotykové otváranie s tlmeným zatváraním).

Novinka!



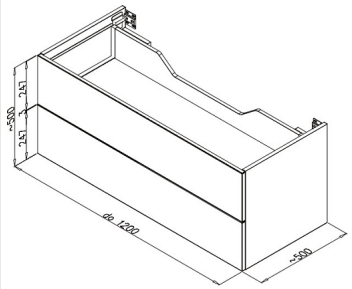

Názov: zásuvka ELEMENT 12 do 1200x500x500 dvoj-zásuvka

Obj. kód: ZAEL12120-2Z

Popis: Rozmerovo upraviteľná 2-zásuvka pod pulty a dosky ELEMENT s tlmeným zatváraním. Úchytka resp. frézované madlo nie je v cene. Plechové Sevroll SLIMBOX bočnice zásuviek.

Rozmery ŠxVxH: 1200x500x500 **Hmotnosť v kg:** 39

Cena v € s DPH:

biela farba - **470 €** | príplatok za inú RAL farbu - **49 €**
drevodekor - **426 €** | Supermat - **542 €**

Určené doplnky v € s DPH:

Pult / doska Element príslušnej velkosti
Rôzne úchytky
Príplatok za blum Legrabox Blumotion, 2ks - 100 €
Príplatok za blum Legrabox TIP ON Blumotion, 2ks - 156 €

Poznámka: Nutné dokúpiť úchytku alebo frézovanú úchytky č. 1-5. Alebo zvoliť príplatok za blum Legrabox TIP ON Blumotion (dotykové otváranie s tlmeným zatváraním).

ELEMENT zrkadlá



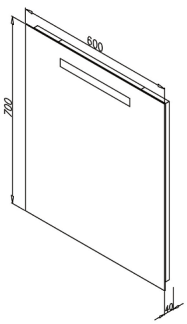

Názov: zrkadlo ELEMENT 17 do 600x700 LED LUNA

Obj. kód: ZKEL176070LEDLU

Popis: Zrkadlo s priamym LED podsvietením. LED Luna má aj nepriame LED podsvietenie obvodového okraja zrkadloviny. Transformátor je v cene. Možné rozmerové úpravy.

Rozmery ŠxVxH: do 600x700x40 **Hmotnosť v kg:** 14

Cena v € s DPH:

biela farba - **336 €** | príplatok za inú RAL farbu - **X**
drevodekor - **X** | Supermat - **X**

Určené doplnky v € s DPH:

vypínač IR sensor, čierny - 37 €

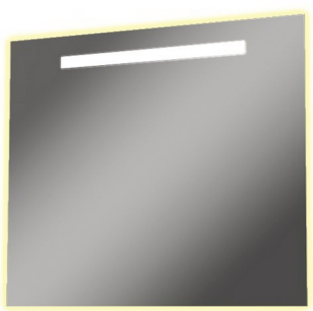

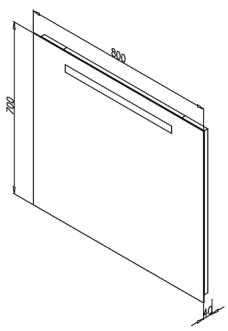

Názov: zrkadlo ELEMENT 17 do 800x700 LED LUNA

Obj. kód: ZKEL178070LEDLU

Popis: Zrkadlo s priamym LED podsvietením. LED Luna má aj nepriame LED podsvietenie obvodového okraja zrkadloviny. Transformátor je v cene. Možné rozmerové úpravy.

Rozmery ŠxVxH: do 800x700x40 **Hmotnosť v kg:** 18

Cena v € s DPH:

biela farba - **374 €** | príplatok za inú RAL farbu - **X**
drevodekor - **X** | Supermat - **X**

Určené doplnky v € s DPH:

vypínač IR sensor, čierny - 37 €

Písmeno "X" znamená, že sa daná skrinka v danej variante nevyrába. Uvedené ceny sú maloobchodné odporúčané ceny s DPH v €. Ceny platia až do vydania nového katalógu. Pre aktuálny katalóg prosím navštívte náš web na www.kronzi.sk

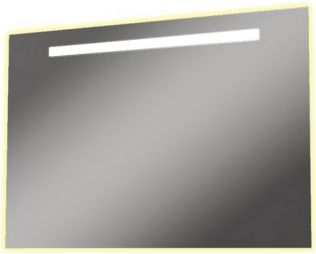

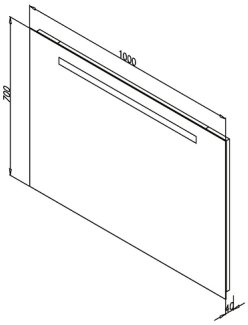

Názov: zrkadlo ELEMENT 17 do 1000x700 LED LUNA

Obj. kód: ZKEL1710070LEDLU

Popis: Zrkadlo s priamym LED podsvietením. LED Luna má aj nepriame LED podsvietenie obvodového okraja zrkadloviny. Transformátor je v cene. Možné rozmerové úpravy.

Rozmery ŠxVxH: do 1000x700x40 **Hmotnosť v kg:** 22

Cena v € s DPH:

biela farba - **434 €** | príplatok za inú RAL farbu - **X**
drevodekor - **X** | Supermat - **X**

Určené doplnky v € s DPH:

vypínač IR sensor, čierny - 37 €

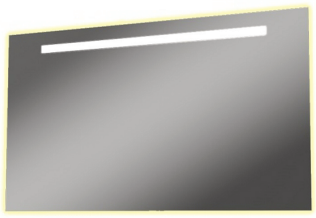

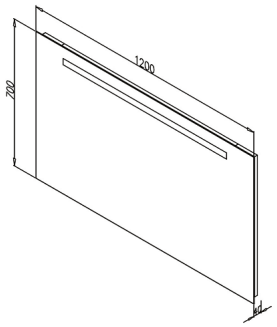

Názov: zrkadlo ELEMENT 17 do 1200x700 LED LUNA

Obj. kód: ZKEL1712070LEDLU

Popis: Zrkadlo s priamym LED podsvietením. LED Luna má aj nepriame LED podsvietenie obvodového okraja zrkadloviny. Transformátor je v cene. Možné rozmerové úpravy.

Rozmery ŠxVxH: do 1200x700x40 **Hmotnosť v kg:** 25

Cena v € s DPH:

biela farba - **493 €** | príplatok za inú RAL farbu - **X**
drevodekor - **X** | Supermat - **X**

Určené doplnky v € s DPH:

vypínač IR sensor, čierny - 37 €



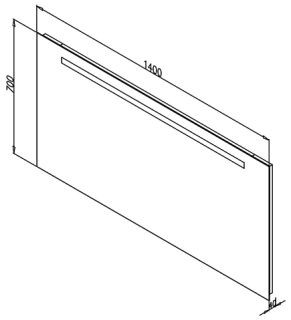

Názov: zrkadlo ELEMENT 17 do 1400x700 LED LUNA

Obj. kód: ZKEL1714070LEDLU

Popis: Zrkadlo s priamym LED podsvietením. LED Luna má aj nepriame LED podsvietenie obvodového okraja zrkadloviny. Transformátor je v cene. Možné rozmerové úpravy.

Rozmery ŠxVxH: do 1400x700x40 **Hmotnosť v kg:** 29

Cena v € s DPH:

biela farba - **609 €** | príplatok za inú RAL farbu - **X**
drevodekor - **X** | Supermat - **X**

Určené doplnky v € s DPH:

vypínač IR sensor, čierny - 37 €



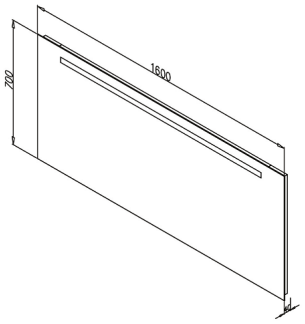

Názov: zrkadlo ELEMENT 17 do 1600x700 LED LUNA

Obj. kód: ZKEL1716070LEDLU

Popis: Zrkadlo s priamym LED podsvietením. LED Luna má aj nepriame LED podsvietenie obvodového okraja zrkadloviny. Transformátor je v cene. Možné rozmerové úpravy.

Rozmery ŠxVxH: do 1600x700x40 **Hmotnosť v kg:** 32

Cena v € s DPH:

biela farba - **680 €** | príplatok za inú RAL farbu - **X**
drevodekor - **X** | Supermat - **X**

Určené doplnky v € s DPH:

vypínač IR sensor, čierny - 37 €



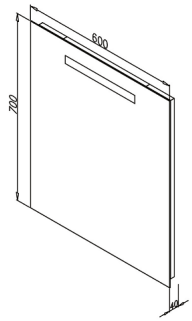

Názov: zrkadlo ELEMENT 17 do 600x700 LED BASIC

Obj. kód: ZKEL176070LEDBA

Popis: Zrkadlo s priamym LED podsvietením. LED Basic nemá nepriame LED podsvietenie obvodového okraja zrkadloviny ako pri LED LUNA. Transf. je v cene. Možné rozm. úpravy.

Rozmery ŠxVxH: do 600x700x40 **Hmotnosť v kg:** 14

Cena v € s DPH:

biela farba - **215 €** | príplatok za inú RAL farbu - **X**
drevodekor - **X** | Supermat - **X**

Určené doplnky v € s DPH:

vypínač IR sensor, čierny - 37 €

Písmeno "X" znamená, že sa daná skrinka v danej variante nevyrába. Uvedené ceny sú maloobchodné odporúčané ceny s DPH v €. Ceny platia až do vydania nového katalógu. Pre aktuálny katalóg prosím navštívte náš web na www.kronzi.sk



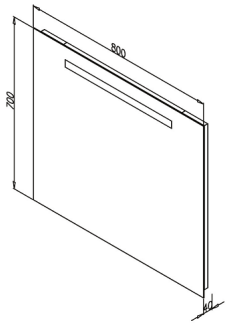

Názov: zrkadlo ELEMENT 17 do 800x700 LED BASIC

Obj. kód: ZKEL178070LEDBA

Popis: Zrkadlo s priamym LED podsvietením. LED Basic nemá nepriame LED podsvietenie obvodového okraja zrkadloviny ako pri LED LUNA. Transf. je v cene. Možné rozm. úpravy.

Rozmery ŠxVxH: do 800x700x40 **Hmotnosť v kg:** 18

Cena v € s DPH:

biela farba - **262 €** | príplatok za inú RAL farbu - **X**
drevodekor - **X** | Supermat - **X**

Určené doplnky v € s DPH:

vypínač IR sensor, čierny - 37 €



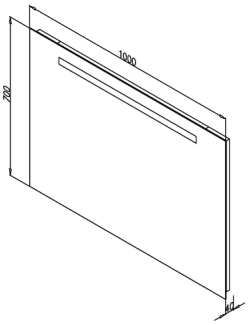

Názov: zrkadlo ELEMENT 17 do 1000x700 LED BASIC

Obj. kód: ZKEL1710070LEDBA

Popis: Zrkadlo s priamym LED podsvietením. LED Basic nemá nepriame LED podsvietenie obvodového okraja zrkadloviny ako pri LED LUNA. Transf. je v cene. Možné rozm. úpravy.

Rozmery ŠxVxH: do 1000x700x40 **Hmotnosť v kg:** 22

Cena v € s DPH:

biela farba - **304 €** | príplatok za inú RAL farbu - **X**
drevodekor - **X** | Supermat - **X**

Určené doplnky v € s DPH:

vypínač IR sensor, čierny - 37 €



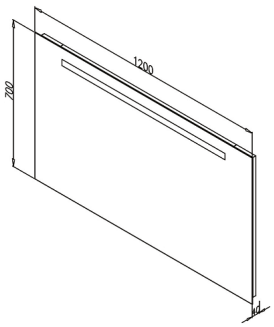

Názov: zrkadlo ELEMENT 17 do 1200x700 LED BASIC

Obj. kód: ZKEL1712070LEDBA

Popis: Zrkadlo s priamym LED podsvietením. LED Basic nemá nepriame LED podsvietenie obvodového okraja zrkadloviny ako pri LED LUNA. Transf. je v cene. Možné rozm. úpravy.

Rozmery ŠxVxH: do 1200x700x40 **Hmotnosť v kg:** 25

Cena v € s DPH:

biela farba - **346 €** | príplatok za inú RAL farbu - **X**
drevodekor - **X** | Supermat - **X**

Určené doplnky v € s DPH:

vypínač IR sensor, čierny - 37 €



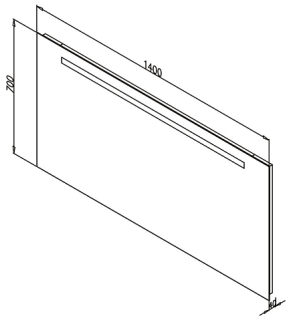

Názov: zrkadlo ELEMENT 17 do 1400x700 LED BASIC

Obj. kód: ZKEL1714070LEDBA

Popis: Zrkadlo s priamym LED podsvietením. LED Basic nemá nepriame LED podsvietenie obvodového okraja zrkadloviny ako pri LED LUNA. Transf. je v cene. Možné rozm. úpravy.

Rozmery ŠxVxH: do 1400x700x40 **Hmotnosť v kg:** 29

Cena v € s DPH:

biela farba - **388 €** | príplatok za inú RAL farbu - **X**
drevodekor - **X** | Supermat - **X**

Určené doplnky v € s DPH:

vypínač IR sensor, čierny - 37 €



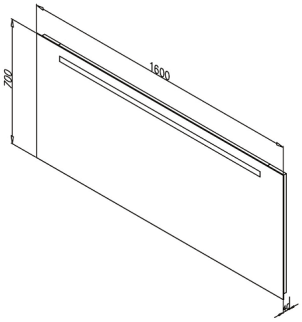

Názov: zrkadlo ELEMENT 17 do 1600x700 LED BASIC

Obj. kód: ZKEL1716070LEDBA

Popis: Zrkadlo s priamym LED podsvietením. LED Basic nemá nepriame LED podsvietenie obvodového okraja zrkadloviny ako pri LED LUNA. Transf. je v cene. Možné rozm. úpravy.

Rozmery ŠxVxH: do 1600x700x40 **Hmotnosť v kg:** 32

Cena v € s DPH:

biela farba - **435 €** | príplatok za inú RAL farbu - **X**
drevodekor - **X** | Supermat - **X**

Určené doplnky v € s DPH:

vypínač IR sensor, čierny - 37 €

Písmeno "X" znamená, že sa daná skrinka v danej variante nevyrába. Uvedené ceny sú maloobchodné odporúčané ceny s DPH v €. Ceny platia až do vydania nového katalógu. Pre aktuálny katalóg prosím navštívte náš web na www.kronzi.sk



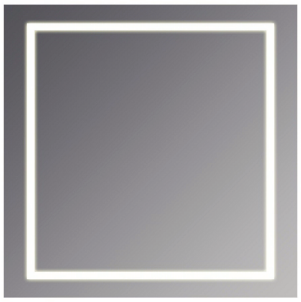

LED podsvietený rámik v ploche zrkadla

Názov: zrkadlo ELEMENT 12 do 600x700x40 LED

Obj. kód: ZKEL1206070LED

Popis: Zrkadlo s bielym vysoko-svietivým LED podsvietením. Šírka podsvieteného pásu je 15mm. Zrkadlo je možné zavesiť na šírku aj na výšku. Napájanie priamo na 230V.

Rozmery ŠxVxH: do 600x700x **Hmotnosť v kg:** 13

Cena v € s DPH:

biela farba - **287 €** | príplatok za inú RAL farbu - **12 €**
drevodekor - **275 €** | Supermat - **275 €**

Určené doplnky v € s DPH:

vypínač IR sensor, čierny - 37 €

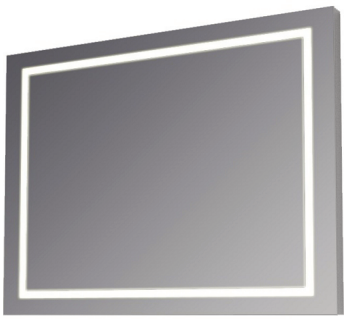

VERTIKÁLNE zavesenie

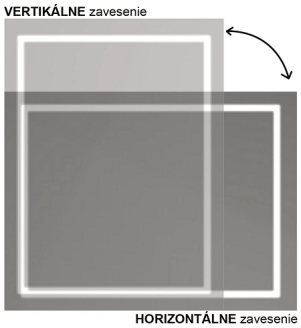

HORIZONTÁLNE zavesenie

Názov: zrkadlo ELEMENT 12 do 800x700x40 LED

Obj. kód: ZKEL1208070LED

Popis: Zrkadlo s bielym vysoko-svietivým LED podsvietením. Šírka podsvieteného pásu je 15mm. Zrkadlo je možné zavesiť na šírku aj na výšku. Napájanie priamo na 230V.

Rozmery ŠxVxH: do 800x700x **Hmotnosť v kg:** 15

Cena v € s DPH:

biela farba - **337 €** | príplatok za inú RAL farbu - **13 €**
drevodekor - **323 €** | Supermat - **323 €**

Určené doplnky v € s DPH:

vypínač IR sensor, čierny - 37 €



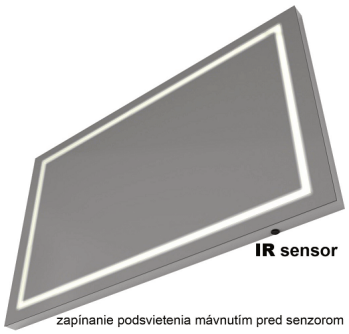

zapínanie podsvietenia mávnutím pred senzorom

Názov: zrkadlo ELEMENT 12 do 1000x700x40 LED

Obj. kód: ZKEL12010070LED

Popis: Zrkadlo s bielym vysoko-svietivým LED podsvietením. Šírka podsvieteného pásu je 15mm. Zrkadlo je možné zavesiť na šírku aj na výšku. Napájanie priamo na 230V.

Rozmery ŠxVxH: do 1000x700x **Hmotnosť v kg:** 18

Cena v € s DPH:

biela farba - **375 €** | príplatok za inú RAL farbu - **15 €**
drevodekor - **360 €** | Supermat - **360 €**

Určené doplnky v € s DPH:

vypínač IR sensor, čierny - 37 €



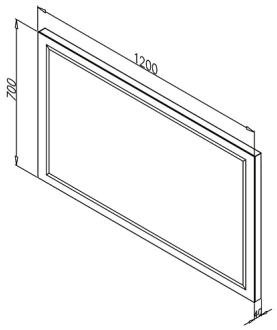

Názov: zrkadlo ELEMENT 12 do 1200x700x40 LED

Obj. kód: ZKEL12012070LED

Popis: Zrkadlo s bielym vysoko-svietivým LED podsvietením. Šírka podsvieteného pásu je 15mm. Zrkadlo je možné zavesiť na šírku aj na výšku. Napájanie priamo na 230V.

Rozmery ŠxVxH: do 1200x700x **Hmotnosť v kg:** 21

Cena v € s DPH:

biela farba - **419 €** | príplatok za inú RAL farbu - **17 €**
drevodekor - **402 €** | Supermat - **402 €**

Určené doplnky v € s DPH:

vypínač IR sensor, čierny - 37 €



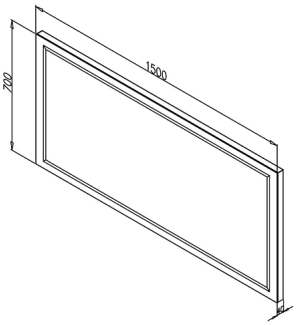

Názov: zrkadlo ELEMENT 12 do 1500x700x40 LED

Obj. kód: ZKEL12015070LED

Popis: Zrkadlo s bielym vysoko-svietivým LED podsvietením. Šírka podsvieteného pásu je 15mm. Zrkadlo je možné zavesiť na šírku aj na výšku. Napájanie priamo na 230V.

Rozmery ŠxVxH: do 1500x700x **Hmotnosť v kg:** 26

Cena v € s DPH:

biela farba - **485 €** | príplatok za inú RAL farbu - **19 €**
drevodekor - **465 €** | Supermat - **465 €**

Určené doplnky v € s DPH:

vypínač IR sensor, čierny - 37 €

Písmeno "X" znamená, že sa daná skrinka v danej variante nevyrába. Uvedené ceny sú maloobchodné odporúčané ceny s DPH v €. Ceny platia až do vydania nového katalógu. Pre aktuálny katalóg prosím navštívte náš web na www.kronzi.sk

ELEMENT doplnkové





Poznámka: Skrinka je pravá aj ľavá. Otváranie dvierok doľava alebo doprava závisí od orientácie skrinky pri montáži. Nutné dokúpiť úchytku alebo frézovanú úchytky č. 1-5.

Názov: ELEMENT 17 400 Vysoká, jedno-dverová, poličková

Obj. kód: SKEL1740VYSPOL

Popis: Vysoká skrinka. Štyri výškovo nastaviteľné poličky a v strede jedna pevná polica.

Rozmery ŠxVxH: 400x1700x300 **Hmotnosť v kg:** 34

Cena v € s DPH:

biela farba - **404 €** | príplatok za inú RAL farbu - **70 €**

drevodekor - **410 €** | Supermat - **507 €**

Určené doplnky v € s DPH:

Rôzne úchytky





Poznámka: Skrinka je pravá aj ľavá. Otváranie dvierok doľava alebo doprava závisí od orientácie skrinky pri montáži. Nutné dokúpiť úchytku alebo frézovanú úchytky č. 1-5.

Názov: ELEMENT 17 500 Vysoká, jedno-dverová, poličková

Obj. kód: SKEL1750VYSPOL

Popis: Vysoká skrinka. Štyri výškovo nastaviteľné poličky a v strede jedna pevná polica.

Rozmery ŠxVxH: 500x1700x300 **Hmotnosť v kg:** 39

Cena v € s DPH:

biela farba - **441 €** | príplatok za inú RAL farbu - **75 €**

drevodekor - **448 €** | Supermat - **551 €**

Určené doplnky v € s DPH:

Rôzne úchytky





Poznámka: Pri objednávke treba určiť otváranie dvierok doľava alebo doprava. Nutné dokúpiť úchytku alebo frézovanú úchytky č. 1-5.

Názov: ELEMENT 17 400 Vysoká, jedno-dverová, košová

Obj. kód: SKEL1740VYSKOS

Popis: Vysoká skrinka. Dve výškovo nastaviteľné poličky a v strede jedna pevná polica. V spodnej časti priestor na špinavú bielizeň.

Rozmery ŠxVxH: 400x1700x300 **Hmotnosť v kg:** 39

Cena v € s DPH:

biela farba - **427 €** | príplatok za inú RAL farbu - **70 €**

drevodekor - **434 €** | Supermat - **530 €**

Určené doplnky v € s DPH:

Rôzne úchytky





Poznámka: Pri objednávke treba určiť otváranie dvierok doľava alebo doprava. Nutné dokúpiť úchytku alebo frézovanú úchytky č. 1-5.

Názov: ELEMENT 17 500 Vysoká, jedno-dverová, košová

Obj. kód: SKEL1750VYSKOS

Popis: Vysoká skrinka. Dve výškovo nastaviteľné poličky a v strede jedna pevná polica. V spodnej časti priestor na špinavú bielizeň.

Rozmery ŠxVxH: 500x1700x300 **Hmotnosť v kg:** 40

Cena v € s DPH:

biela farba - **462 €** | príplatok za inú RAL farbu - **75 €**

drevodekor - **469 €** | Supermat - **572 €**

Určené doplnky v € s DPH:

Rôzne úchytky





Poznámka: Pri objednávke treba určiť otváranie dvierok doľava alebo doprava. Nutné dokúpiť úchytku.

Názov: ELEMENT 12 400x1650x200 Vysoká

Obj. kód: SKEL12416520VYS

Popis: Vysoká skrinka s úložným priestorom v dierkach aj v korpuse skrinky. Sklenené priečky. Poličky sa nedajú výškovo nastavovať.

Rozmery ŠxVxH: 400x1650x200 **Hmotnosť v kg:** 29

Cena v € s DPH:

biela farba - **658 €** | príplatok za inú RAL farbu - **70 €**

drevodekor - **613 €** | Supermat - **761 €**

Určené doplnky v € s DPH:

Rôzne úchytky

Písmeno "X" znamená, že sa daná skrinka v danej variante nevyrába. Uvedené ceny sú maloobchodné odporúčané ceny s DPH v €. Ceny platia až do vydania nového katalógu. Pre aktuálny katalóg prosím navštívte náš web na www.kronzi.sk




Poznámka: Pri objednávke treba určiť otváranie dvierok doľava alebo doprava. Nutné dokúpiť úchytku.

Názov: ELEMENT 12 400x1650x350 Vysoká

Obj. kód: SKEL12416535VYS

Popis: Vysoká skrinka s úložným priestorom v dierkach aj v korpuse skrinky. Sklenené priečky. Poličky v dvierkach sa nedajú výškovo nastavovať, v korpuse áno.

Rozmery ŠxVxH: 400x1650x350 **Hmotnosť v kg:** 35

Cena v € s DPH:

biela farba - **744 €** | príplatok za inú RAL farbu - **86 €**
drevodekor - **683 €** | Supermat - **870 €**

Určené doplnky v € s DPH:

Rôzne úchytky




Poznámka: Pri objednávke treba určiť otváranie dvierok doľava alebo doprava. Nutné dokúpiť úchytku alebo frézovanú úchytky č. 1-5.

Názov: skrinka ELEMENT 17 200 Závesná

Obj. kód: SKEL1720ZAV

Popis: Závesná skrinka s tromi výškovo nastaviteľnými poličkami. Možné rozmerové úpravy.

Rozmery ŠxVxH: 200x700x150 **Hmotnosť v kg:** 8

Cena v € s DPH:

biela farba - **120 €** | príplatok za inú RAL farbu - **19 €**
drevodekor - **122 €** | Supermat - **148 €**

Určené doplnky v € s DPH:

Rôzne úchytky




Poznámka: Pri objednávke treba určiť otváranie dvierok doľava alebo doprava. Nutné dokúpiť úchytku alebo frézovanú úchytky č. 1-5.

Názov: skrinka ELEMENT 17 350 Závesná

Obj. kód: SKEL1735ZAV

Popis: Závesná skrinka s tromi výškovo nastaviteľnými poličkami. Možné rozmerové úpravy.

Rozmery ŠxVxH: 350x700x150 **Hmotnosť v kg:** 11

Cena v € s DPH:

biela farba - **145 €** | príplatok za inú RAL farbu - **23 €**
drevodekor - **147 €** | Supermat - **179 €**

Určené doplnky v € s DPH:

Rôzne úchytky

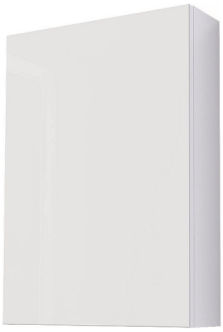


Poznámka: Pri objednávke treba určiť otváranie dvierok doľava alebo doprava. Nutné dokúpiť úchytku alebo frézovanú úchytky č. 1-5.

Názov: skrinka ELEMENT 17 500 Závesná

Obj. kód: SKEL1750ZAV

Popis: Závesná skrinka s tromi výškovo nastaviteľnými poličkami. Možné rozmerové úpravy.

Rozmery ŠxVxH: 500x700x150 **Hmotnosť v kg:** 13

Cena v € s DPH:

biela farba - **170 €** | príplatok za inú RAL farbu - **26 €**
drevodekor - **173 €** | Supermat - **208 €**

Určené doplnky v € s DPH:

Rôzne úchytky

Séria Villago
Villago stolíky

Novinka!


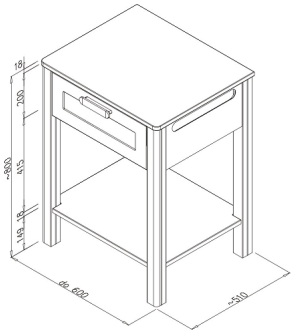

Poznámka: Otvor v boku skrinky slúži ako držiak na uterák. Na požiadanie môžeme otvor odstrániť.

Názov: stolík Villago 20 do 600, jedno-zásuvka

Obj. kód: VLG2STL60-1Z

Popis: Stolík pod umývadlo so zásuvkou a policou. Nohy z dubového masívu. Predná plocha je vždy lakovaná, nemožno vyrobiť v imitácii dreva (len koprus a hornú dosku – na dotaz).

Rozmery ŠxVxH: do 600x800x500 **Hmotnosť v kg:** 27

Cena v € s DPH:

biela farba - **453 €** | príplatok za inú RAL farbu - **40 €**
drevodekor - **X** | Supermat - **X**

Určené doplnky v € s DPH:

rôzne umývadlá na dosku
Príplatok za blum Legrabox Blumotion, 1ks - 49 €

Písmeno "X" znamená, že sa daná skrinka v danej variante nevyrába. Uvedené ceny sú maloobchodné odporúčané ceny s DPH v €. Ceny platia až do vydania nového katalógu. Pre aktuálny katalóg prosím navštívte náš web na www.kronzi.sk

Novinka!



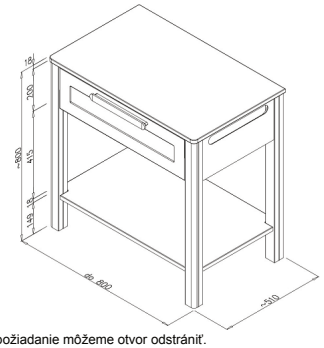

Názov: stolík Villago 20 do 800, jedno-zásuvka

Obj. kód: VLG2STL80-1Z

Popis: Stolík pod umývadlo so zásuvkou a policou. Nohy z dubového masívu. Predná plocha je vždy lakovaná, nemožno vyrobiť v imitácii dreva (len koprus a hornú dosku – na dotaz).

Rozmery ŠxVxH: do 800x800x500 **Hmotnosť v kg:** 33

Cena v € s DPH:

biela farba - **505 €** | príplatok za inú RAL farbu - **48 €**
drevodekor - **X** | Supermat - **X**

Určené doplnky v € s DPH:

rôzne umývadlá na dosku
Príplatok za blum Legrabox Blumotion, 1ks - 49 €

Poznámka: Otvor v boku skrinky slúži ako držiak na uterák. Na požiadanie môžeme otvor odstrániť.

Novinka!



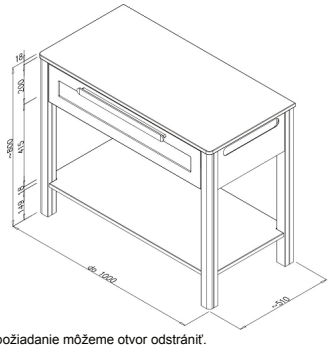

Názov: stolík Villago 20 do 1000, jedno-zásuvka

Obj. kód: VLG2STL100-1Z

Popis: Stolík pod umývadlo so zásuvkou a policou. Nohy z dubového masívu. Predná plocha je vždy lakovaná, nemožno vyrobiť v imitácii dreva (len koprus a hornú dosku – na dotaz).

Rozmery ŠxVxH: do 1000x800x500 **Hmotnosť v kg:** 38

Cena v € s DPH:

biela farba - **551 €** | príplatok za inú RAL farbu - **57 €**
drevodekor - **X** | Supermat - **X**

Určené doplnky v € s DPH:

rôzne umývadlá na dosku
Príplatok za blum Legrabox Blumotion, 1ks - 49 €

Poznámka: Otvor v boku skrinky slúži ako držiak na uterák. Na požiadanie môžeme otvor odstrániť.

Novinka!



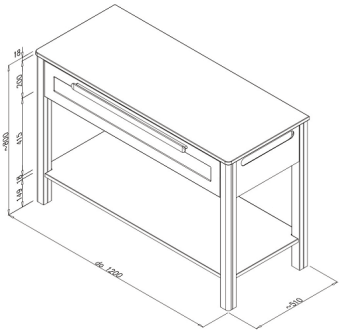

Názov: stolík Villago 20 do 1200, jedno-zásuvka

Obj. kód: VLG2STL120-1Z

Popis: Stolík pod umývadlo so zásuvkou a policou. Nohy z dubového masívu. Predná plocha je vždy lakovaná, nemožno vyrobiť v imitácii dreva (len koprus a hornú dosku – na dotaz).

Rozmery ŠxVxH: do 1200x800x500 **Hmotnosť v kg:** 43

Cena v € s DPH:

biela farba - **594 €** | príplatok za inú RAL farbu - **66 €**
drevodekor - **X** | Supermat - **X**

Určené doplnky v € s DPH:

rôzne umývadlá na dosku
Príplatok za blum Legrabox Blumotion, 1ks - 49 €

Poznámka: Otvor v boku skrinky slúži ako držiak na uterák. Na požiadanie môžeme otvor odstrániť.

Novinka!



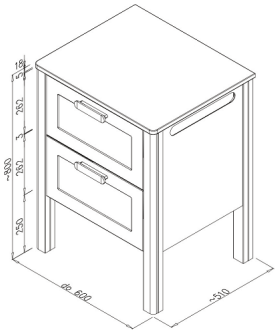

Názov: stolík Villago 20 do 600, dvoj-zásuvka

Obj. kód: VLG2STL60-2Z

Popis: Stolík pod umývadlo s 2-zásuvkami. Nohy z dubového masívu. Predná plocha je vždy lakovaná, nemožno vyrobiť v imitácii dreva (len koprus a hornú dosku – na dotaz).

Rozmery ŠxVxH: do 600x800x500 **Hmotnosť v kg:** 37

Cena v € s DPH:

biela farba - **535 €** | príplatok za inú RAL farbu - **51 €**
drevodekor - **X** | Supermat - **X**

Určené doplnky v € s DPH:

rôzne umývadlá na dosku
Príplatok za blum Legrabox Blumotion, 2ks - 98 €

Poznámka: Otvor v boku skrinky slúži ako držiak na uterák. Na požiadanie môžeme otvor odstrániť.

Novinka!



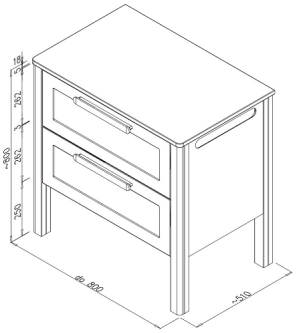

Názov: stolík Villago 20 do 800, dvoj-zásuvka

Obj. kód: VLG2STL80-2Z

Popis: Stolík pod umývadlo s 2-zásuvkami. Nohy z dubového masívu. Predná plocha je vždy lakovaná, nemožno vyrobiť v imitácii dreva (len koprus a hornú dosku – na dotaz).

Rozmery ŠxVxH: do 800x800x500 **Hmotnosť v kg:** 43

Cena v € s DPH:

biela farba - **590 €** | príplatok za inú RAL farbu - **62 €**
drevodekor - **X** | Supermat - **X**

Určené doplnky v € s DPH:

rôzne umývadlá na dosku
Príplatok za blum Legrabox Blumotion, 2ks - 98 €

Poznámka: Otvor v boku skrinky slúži ako držiak na uterák. Na požiadanie môžeme otvor odstrániť.

Písmeno "X" znamená, že sa daná skrinka v danej variante nevyrába. Uvedené ceny sú maloobchodné odporúčané ceny s DPH v €. Ceny platia až do vydania nového katalógu. Pre aktuálny katalóg prosím navštívte náš web na www.kronzi.sk

Novinka!



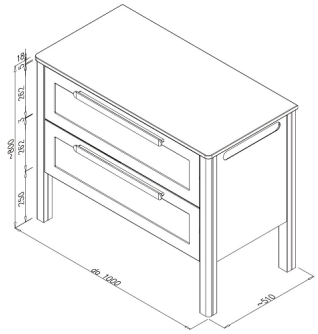

Názov: stolík Villago 20 do 1000, dvoj-zásuvka

Obj. kód: VLG2STL100-2Z

Popis: Stolík pod umývadlo s 2-zásuvkami. Nohy z dubového masívu. Predná plocha je vždy lakovaná, nemožno vyrobiť v imitácii dreva (len koprus a hornú dosku – na dotaz).

Rozmery ŠxVxH: do 1000x800x500 **Hmotnosť v kg:** 50

Cena v € s DPH:

biela farba - **653 €** | príplatok za inú RAL farbu - **73 €**
drevodekor - **X** | Supermat - **X**

Určené doplnky v € s DPH:

rôzne umývadlá na dosku
Príplatok za blum Legrabox Blumotion, 2ks - 98 €

Poznámka: Otvor v boku skrinky slúži ako držiak na uterák. Na požiadanie môžeme otvor odstrániť.

Novinka!



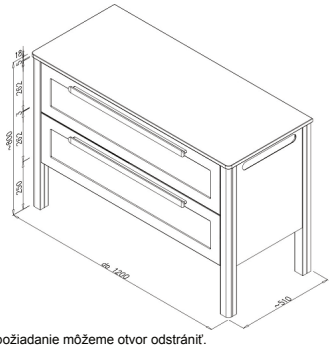

Názov: stolík Villago 20 do 1200, dvoj-zásuvka

Obj. kód: VLG2STL120-2Z

Popis: Stolík pod umývadlo s 2-zásuvkami. Nohy z dubového masívu. Predná plocha je vždy lakovaná, nemožno vyrobiť v imitácii dreva (len koprus a hornú dosku – na dotaz).

Rozmery ŠxVxH: do 1200x800x500 **Hmotnosť v kg:** 57

Cena v € s DPH:

biela farba - **696 €** | príplatok za inú RAL farbu - **83 €**
drevodekor - **X** | Supermat - **X**

Určené doplnky v € s DPH:

rôzne umývadlá na dosku
Príplatok za blum Legrabox Blumotion, 2ks - 98 €

Poznámka: Otvor v boku skrinky slúži ako držiak na uterák. Na požiadanie môžeme otvor odstrániť.

Villago zrkadlá



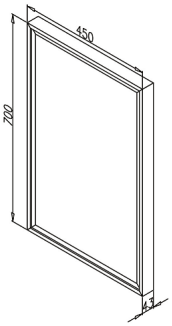

Názov: zrkadlo v ráme Villago do 450x700x43 LED

Obj. kód: ZKVLGR4570LED

Popis: Zrkadlo v obloženom ráme spájaný v rohoch do 45°.Transformátor je v cene, vypínač je za príplatok. 230V

Rozmery ŠxVxH: do 450x700x43 **Hmotnosť v kg:** 12

Cena v € s DPH:

biela farba - **266 €** | príplatok za inú RAL farbu - **24 €**
drevodekor - **285 €** | Supermat - **301 €**

Určené doplnky v € s DPH:

vypínač IR sensor, čierny - 37 €



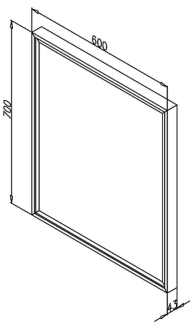

Názov: zrkadlo v ráme Villago do 600x700x43 LED

Obj. kód: ZKVLGR6070LED

Popis: Zrkadlo v obloženom ráme spájaný v rohoch do 45°.Transformátor je v cene, vypínač je za príplatok. 230V

Rozmery ŠxVxH: do 600x700x43 **Hmotnosť v kg:** 15

Cena v € s DPH:

biela farba - **304 €** | príplatok za inú RAL farbu - **27 €**
drevodekor - **325 €** | Supermat - **344 €**

Určené doplnky v € s DPH:

vypínač IR sensor, čierny - 37 €

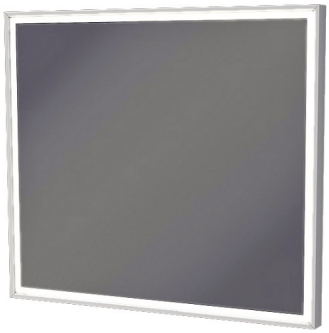

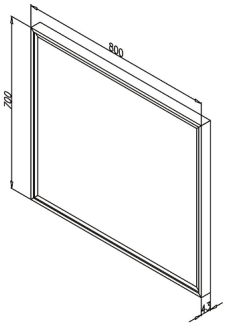

Názov: zrkadlo v ráme Villago do 800x700x43 LED

Obj. kód: ZKVLGR8070LED

Popis: Zrkadlo v obloženom ráme spájaný v rohoch do 45°.Transformátor je v cene, vypínač je za príplatok. 230V

Rozmery ŠxVxH: do 800x700x43 **Hmotnosť v kg:** 19

Cena v € s DPH:

biela farba - **349 €** | príplatok za inú RAL farbu - **30 €**
drevodekor - **374 €** | Supermat - **393 €**

Určené doplnky v € s DPH:

vypínač IR sensor, čierny - 37 €

Písmeno "X" znamená, že sa daná skrinka v danej variante nevyrába. Uvedené ceny sú maloobchodné odporúčané ceny s DPH v €. Ceny platia až do vydania nového katalógu. Pre aktuálny katalóg prosím navštívte náš web na www.kronzi.sk



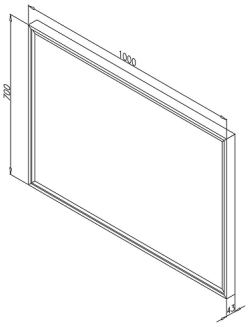

Názov: zrkadlo v ráme Villago do 1000x700x43 LED

Obj. kód: ZKVLGR10070LED

Popis: Zrkadlo v obloženom ráme spájaný v rohoch do 45°.Transformátor je v cene, vypínač je za príplatok. 230V

Rozmery ŠxVxH: do 1000x700x43 **Hmotnosť v kg:** 21

Cena v € s DPH:

biela farba - **392 €** | príplatok za inú RAL farbu - **34 €**
drevodekor - **422 €** | Supermat - **442 €**

Určené doplnky v € s DPH:

vypínač IR sensor, čierny - 37 €



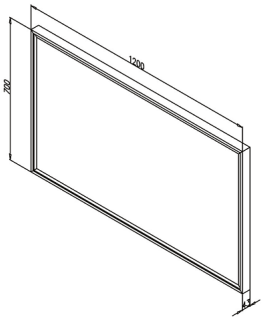

Názov: zrkadlo v ráme Villago do 1200x700x43 LED

Obj. kód: ZKVLGR12070LED

Popis: Zrkadlo v obloženom ráme spájaný v rohoch do 45°.Transformátor je v cene, vypínač je za príplatok. 230V

Rozmery ŠxVxH: do 1200x700x43 **Hmotnosť v kg:** 25

Cena v € s DPH:

biela farba - **433 €** | príplatok za inú RAL farbu - **37 €**
drevodekor - **470 €** | Supermat - **487 €**

Určené doplnky v € s DPH:

vypínač IR sensor, čierny - 37 €



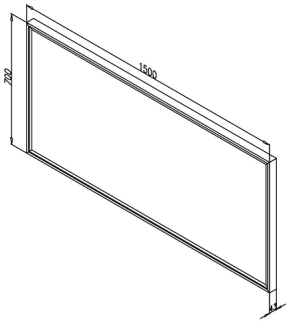

Názov: zrkadlo v ráme Villago do 1500x700x43 LED

Obj. kód: ZKVLGR15070LED

Popis: Zrkadlo v obloženom ráme spájaný v rohoch do 45°.Transformátor je v cene, vypínač je za príplatok. 230V

Rozmery ŠxVxH: do 1500x700x43 **Hmotnosť v kg:** 29

Cena v € s DPH:

biela farba - **496 €** | príplatok za inú RAL farbu - **42 €**
drevodekor - **540 €** | Supermat - **558 €**

Určené doplnky v € s DPH:

vypínač IR sensor, čierny - 37 €

Villago doplnkové

Novinka!





Názov: Villago do 300 Vysoká, dverová

Obj. kód: VLG2VYS30DV

Popis: Doplnková vysoká skrinka s poličkami. Predná plocha je vždy lakovaná, nemožno vyrobiť v imitácii dreva (len koprus – na dotaz).

Rozmery ŠxVxH: do 300x1700x300 **Hmotnosť v kg:** 34

Cena v € s DPH:

biela farba - **374 €** | príplatok za inú RAL farbu - **66 €**
drevodekor - **X** | Supermat - **X**

Určené doplnky v € s DPH:

Novinka!



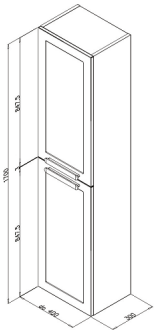

Názov: Villago do 400 Vysoká, dverová

Obj. kód: VLG2VYS40DV

Popis: Doplnková vysoká skrinka s poličkami. Predná plocha je vždy lakovaná, nemožno vyrobiť v imitácii dreva (len koprus – na dotaz).

Rozmery ŠxVxH: do 400x1700x300 **Hmotnosť v kg:** 40

Cena v € s DPH:

biela farba - **416 €** | príplatok za inú RAL farbu - **71 €**
drevodekor - **X** | Supermat - **X**

Určené doplnky v € s DPH:

Písmeno "X" znamená, že sa daná skrinka v danej variante nevyrába. Uvedené ceny sú maloobchodné odporúčané ceny s DPH v €. Ceny platia až do vydania nového katalógu. Pre aktuálny katalóg prosím navštívte náš web na www.kronzi.sk

Novinka!



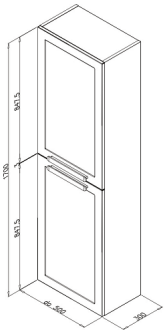

Názov: Villago do 500 Vysoká, dverová

Obj. kód: VLG2VYS50DV

Popis: Doplnková vysoká skrinka s poličkami. Predná plocha je vždy lakovaná, nemožno vyrobiť v imitácii dreva (len koprus – na dotaz).

Rozmery ŠxVxH: do 500x1700x300 **Hmotnosť v kg:** 47

Cena v € s DPH:

biela farba - **455 €** | príplatok za inú RAL farbu - **77 €**
drevodekor - **X** | Supermat - **X**

Určené doplnky v € s DPH:

Novinka!





Názov: Villago do 300 Vysoká, košová

Obj. kód: VLG2VYS30KOS

Popis: Doplnková vysoká skrinka s poličkami a drôteným košom v spodnej časti. Predná plocha je vždy lakovaná, nemožno vyrobiť v imitácii dreva (len koprus – na dotaz).

Rozmery ŠxVxH: do 300x1700x300 **Hmotnosť v kg:** 34

Cena v € s DPH:

biela farba - **421 €** | príplatok za inú RAL farbu - **66 €**
drevodekor - **X** | Supermat - **X**

Určené doplnky v € s DPH:

Novinka!



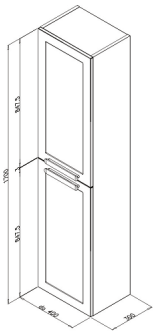

Názov: Villago do 400 Vysoká, košová

Obj. kód: VLG2VYS40KOS

Popis: Doplnková vysoká skrinka s poličkami a drôteným košom v spodnej časti. Predná plocha je vždy lakovaná, nemožno vyrobiť v imitácii dreva (len koprus – na dotaz).

Rozmery ŠxVxH: do 400x1700x300 **Hmotnosť v kg:** 40

Cena v € s DPH:

biela farba - **471 €** | príplatok za inú RAL farbu - **71 €**
drevodekor - **X** | Supermat - **X**

Určené doplnky v € s DPH:

Novinka!



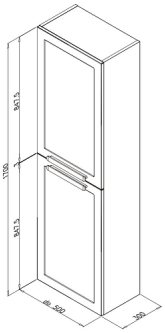

Názov: Villago do 500 Vysoká, košová

Obj. kód: VLG2VYS50KOS

Popis: Doplnková vysoká skrinka s poličkami a drôteným košom v spodnej časti. Predná plocha je vždy lakovaná, nemožno vyrobiť v imitácii dreva (len koprus – na dotaz).

Rozmery ŠxVxH: do 500x1700x300 **Hmotnosť v kg:** 47

Cena v € s DPH:

biela farba - **514 €** | príplatok za inú RAL farbu - **77 €**
drevodekor - **X** | Supermat - **X**

Určené doplnky v € s DPH:

Novinka!





Názov: Villago do 300 Závesná

Obj. kód: VLG2ZAV30DV

Popis: Doplnková závesná skrinka s poličkami. Predná plocha je vždy lakovaná, nemožno vyrobiť v imitácii dreva (len koprus – na dotaz).

Rozmery ŠxVxH: do 300x700x300 **Hmotnosť v kg:** 12

Cena v € s DPH:

biela farba - **137 €** | príplatok za inú RAL farbu - **33 €**
drevodekor - **X** | Supermat - **X**

Určené doplnky v € s DPH:

Písmeno "X" znamená, že sa daná skrinka v danej variante nevyrába. Uvedené ceny sú maloobchodné odporúčané ceny s DPH v €. Ceny platia až do vydania nového katalógu. Pre aktuálny katalóg prosím navštívte náš web na www.kronzi.sk

Novinka!



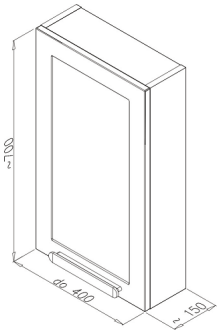

Názov: Villago do 400 Závesná

Obj. kód: VLG2ZAV40DV

Popis: Doplnková závesná skrinka s poličkami. Predná plocha je vždy lakovaná, nemožno vyrobiť v imitácii dreva (len koprus – na dotaz).

Rozmery ŠxVxH: do 400x700x300 **Hmotnosť v kg:** 14

Cena v € s DPH:

biela farba - **156 €** | príplatok za inú RAL farbu - **37 €**
drevodekor - **X** | Supermat - **X**

Určené doplnky v € s DPH:

Novinka!



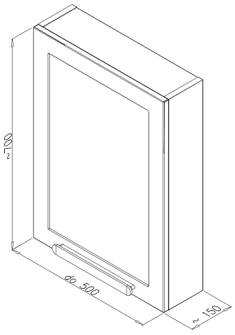

Názov: Villago do 500 Závesná

Obj. kód: VLG2ZAV50DV

Popis: Doplnková závesná skrinka s poličkami. Predná plocha je vždy lakovaná, nemožno vyrobiť v imitácii dreva (len koprus – na dotaz).

Rozmery ŠxVxH: do 500x700x300 **Hmotnosť v kg:** 16

Cena v € s DPH:

biela farba - **177 €** | príplatok za inú RAL farbu - **40 €**
drevodekor - **X** | Supermat - **X**

Určené doplnky v € s DPH:

Séria Element 13
ELEMENT 13 zásuvky



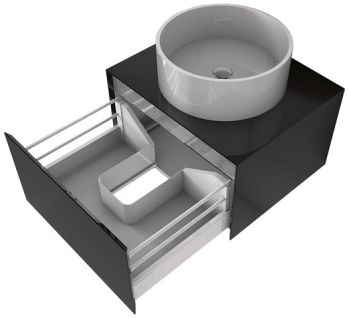

Názov: ELEMENT 13 do 600x350x500 HD jedno-zásuvka

Obj. kód: ZAEL13060HD-1Z

Popis: Rozmerovo upraviteľná zásuvková skrinka s tlmeným zatváraním určená pod pultové umývadlá. S opracovaním hrán na 45°. Kvalitné závesné kovanie s nosnosťou 2x120kg.

Rozmery ŠxVxH: 600x350x500 **Hmotnosť v kg:** 25

Cena v € s DPH:

biela farba - **358 €** | príplatok za inú RAL farbu - **46 €**
drevodekor - **444 €** | Supermat - **426 €**

Určené doplnky v € s DPH:

rôzne umývadlá na dosku
Príplatok za blum Legrabox Blumotion, 1ks - 49 €

Poznámka: Pri objednávke treba určiť typ umývadla a jeho pozíciu na hornej doske. V pripade batérie z hornej dosky treba určiť jej typ a poziciu – vľavo, vpravo alebo za umývadlom. Výrez na umývadlo a batériu je v cene.



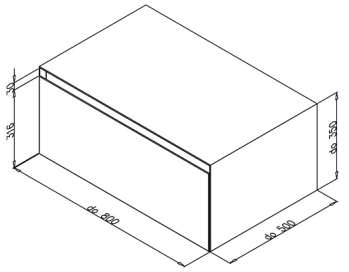

Názov: ELEMENT 13 do 800x350x500 HD jedno-zásuvka

Obj. kód: ZAEL13080HD-1Z

Popis: Rozmerovo upraviteľná zásuvková skrinka s tlmeným zatváraním určená pod pultové umývadlá. S opracovaním hrán na 45°. Kvalitné závesné kovanie s nosnosťou 2x120kg.

Rozmery ŠxVxH: 800x350x500 **Hmotnosť v kg:** 30

Cena v € s DPH:

biela farba - **410 €** | príplatok za inú RAL farbu - **54 €**
drevodekor - **508 €** | Supermat - **489 €**

Určené doplnky v € s DPH:

rôzne umývadlá na dosku
Príplatok za blum Legrabox Blumotion, 1ks - 49 €

Poznámka: Pri objednávke treba určiť typ umývadla a jeho pozíciu na hornej doske. V pripade batérie z hornej dosky treba určiť jej typ a poziciu – vľavo, vpravo alebo za umývadlom. Výrez na umývadlo a batériu je v cene.



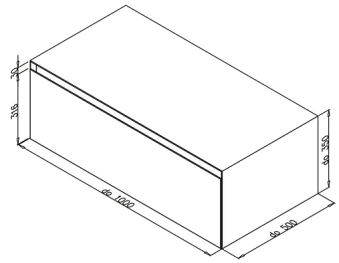

Názov: ELEMENT 13 do 1000x350x500 HD jedno-zásuvka

Obj. kód: ZAEL130100HD-1Z

Popis: Rozmerovo upraviteľná zásuvková skrinka s tlmeným zatváraním určená pod pultové umývadlá. S opracovaním hrán na 45°. Kvalitné závesné kovanie s nosnosťou 2x120kg.

Rozmery ŠxVxH: 1000x350x500 **Hmotnosť v kg:** 34

Cena v € s DPH:

biela farba - **454 €** | príplatok za inú RAL farbu - **63 €**
drevodekor - **565 €** | Supermat - **547 €**

Určené doplnky v € s DPH:

rôzne umývadlá na dosku
Príplatok za blum Legrabox Blumotion, 1ks - 49 €

Poznámka: Pri objednávke treba určiť typ umývadla a jeho pozíciu na hornej doske. V pripade batérie z hornej dosky treba určiť jej typ a poziciu – vľavo, vpravo alebo za umývadlom. Výrez na umývadlo a batériu je v cene.

Písmeno "X" znamená, že sa daná skrinka v danej variante nevyrába. Uvedené ceny sú maloobchodné odporúčané ceny s DPH v €. Ceny platia až do vydania nového katalógu. Pre aktuálny katalóg prosím navštívte náš web na www.kronzi.sk



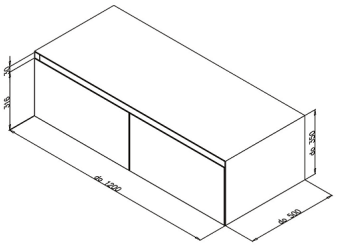

Názov: ELEMENT 13 do 1200x350x500 HD dvoj-zásuvka

Obj. kód: ZAEL130120HD-2Z

Popis: Rozmerovo upraviteľná zásuvková skrinka s tlmeným zatváraním určená pod pultové umývadlá. S opracovaním hrán na 45°. Kvalitné závesné kovanie s nosnosťou 3x120kg.

Rozmery ŠxVxH: 1200x350x500 **Hmotnosť v kg:** 42

Cena v € s DPH:

biela farba - **594 €** | príplatok za inú RAL farbu - **73 €**
drevodekor - **716 €** | Supermat - **701 €**

Určené doplnky v € s DPH:

rôzne umývadlá na dosku
Príplatok za blum Legrabox Blumotion, 2ks - 98 €

Poznámka: Pri objednávke treba určiť typ umývadla a jeho pozíciu na hornej doske. V pripade batérie z hornej dosky treba určiť jej typ a poziciu – vľavo, vpravo alebo za umývadlom. Výrez na umývadlo a batériu je v cene.





Názov: ELEMENT 13 do 1500x350x500 HD dvoj-zásuvka

Obj. kód: ZAEL130150HD-2Z

Popis: Rozmerovo upraviteľná zásuvková skrinka s tlmeným zatváraním určená pod pultové umývadlá. S opracovaním hrán na 45°. Kvalitné závesné kovanie s nosnosťou 3x120kg.

Rozmery ŠxVxH: 1500x350x500 **Hmotnosť v kg:** 48

Cena v € s DPH:

biela farba - **657 €** | príplatok za inú RAL farbu - **85 €**
drevodekor - **792 €** | Supermat - **782 €**

Určené doplnky v € s DPH:

rôzne umývadlá na dosku
Príplatok za blum Legrabox Blumotion, 2ks - 98 €

Poznámka: Pri objednávke treba určiť typ umývadla a jeho pozíciu na hornej doske. V pripade batérie z hornej dosky treba určiť jej typ a poziciu – vľavo, vpravo alebo za umývadlom. Výrez na umývadlo a batériu je v cene.



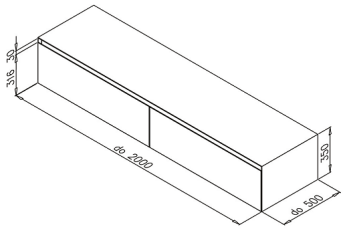

Názov: ELEMENT 13 do 2000x350x500 HD dvoj-zásuvka

Obj. kód: ZAEL130200HD-2Z

Popis: Rozmerovo upraviteľná zásuvková skrinka s tlmeným zatváraním určená pod pultové umývadlá. S opracovaním hrán na 45°. Kvalitné závesné kovanie s nosnosťou 3x120kg.

Rozmery ŠxVxH: 2000x350x500 **Hmotnosť v kg:** 60

Cena v € s DPH:

biela farba - **764 €** | príplatok za inú RAL farbu - **107 €**
drevodekor - **916 €** | Supermat - **921 €**

Určené doplnky v € s DPH:

rôzne umývadlá na dosku
Príplatok za blum Legrabox Blumotion, 2ks - 98 €

Poznámka: Pri objednávke treba určiť typ umývadla a jeho pozíciu na hornej doske. V pripade batérie z hornej dosky treba určiť jej typ a poziciu – vľavo, vpravo alebo za umývadlom. Výrez na umývadlo a batériu je v cene.



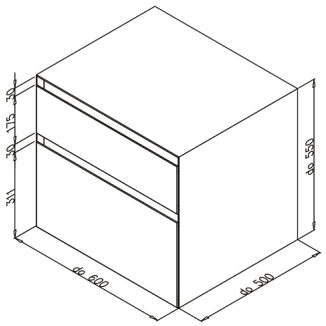

Názov: ELEMENT 13 do 600x550x500 HD zásuvka nad zásuvkou

Obj. kód: ZAEL1360HDZNZ

Popis: Rozmerovo upraviteľná dvoj-zásuvková skrinka s hornou doskou s tlmeným zatváraním určená pod pultové umývadlá. Hrany na 45°. Kvalitné závesné kovanie s nosnosťou 2x120kg.

Rozmery ŠxVxH: 600x550x500 **Hmotnosť v kg:** 36

Cena v € s DPH:

biela farba - **516 €** | príplatok za inú RAL farbu - **57 €**
drevodekor - **627 €** | Supermat - **600 €**

Určené doplnky v € s DPH:

rôzne umývadlá na dosku
Príplatok za blum Legrabox Blumotion, 2ks - 98 €

Poznámka: Pri objednávke treba určiť typ umývadla a jeho pozíciu na hornej doske. V pripade batérie z hornej dosky treba určiť jej typ a poziciu – vľavo, vpravo alebo za umývadlom. Výrez na umývadlo a batériu je v cene.



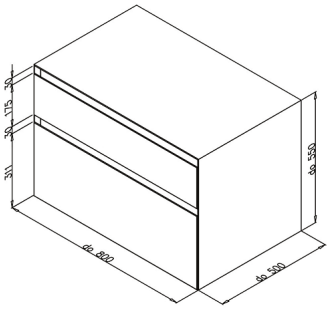

Názov: ELEMENT 13 do 800x550x500 HD zásuvka nad zásuvkou

Obj. kód: ZAEL1380HDZNZ

Popis: Rozmerovo upraviteľná dvoj-zásuvková skrinka s hornou doskou s tlmeným zatváraním určená pod pultové umývadlá. Hrany na 45°. Kvalitné závesné kovanie s nosnosťou 2x120kg.

Rozmery ŠxVxH: 800x550x500 **Hmotnosť v kg:** 45

Cena v € s DPH:

biela farba - **580 €** | príplatok za inú RAL farbu - **66 €**
drevodekor - **702 €** | Supermat - **677 €**

Určené doplnky v € s DPH:

rôzne umývadlá na dosku
Príplatok za blum Legrabox Blumotion, 2ks - 98 €

Poznámka: Pri objednávke treba určiť typ umývadla a jeho pozíciu na hornej doske. V pripade batérie z hornej dosky treba určiť jej typ a poziciu – vľavo, vpravo alebo za umývadlom. Výrez na umývadlo a batériu je v cene.

Písmeno "X" znamená, že sa daná skrinka v danej variante nevyrába. Uvedené ceny sú maloobchodné odporúčané ceny s DPH v €. Ceny platia až do vydania nového katalógu. Pre aktuálny katalóg prosím navštívte náš web na www.kronzi.sk



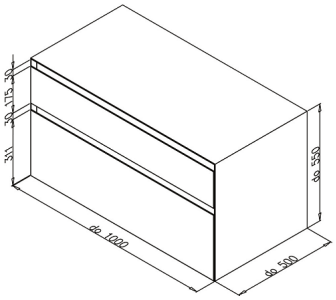

Názov: ELEMENT 13 do 1000x550x500 HD zásuvka nad zásuvkou

Obj. kód: ZAEL13100HDZNZ

Popis: Rozmerovo upraviteľná dvoj-zásuvková skrinka s hornou doskou s tlmeným zatváraním určená pod pultové umývadlá. Hrany na 45°. Kvalitné závesné kovanie s nosnosťou 2x120kg.

Rozmery ŠxVxH: 1000x550x500 **Hmotnosť v kg:** 52

Cena v € s DPH:

biela farba - **649 €** | príplatok za inú RAL farbu - **76 €**
drevodekor - **781 €** | Supermat - **761 €**

Určené doplnky v € s DPH:

rôzne umývadlá na dosku
Príplatok za blum Legrabox Blumotion, 2ks - 98 €

Poznámka: Pri objednávke treba určiť typ umývadla a jeho pozíciu na hornej doske. V pripade batérie z hornej dosky treba určiť jej typ a poziciu – vľavo, vpravo alebo za umývadlom. Výrez na umývadlo a batériu je v cene.



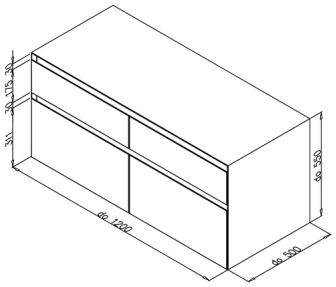

Názov: ELEMENT 13 do 1200x550x500 HD zásuvka nad zásuvkou

Obj. kód: ZAEL13120HD4ZNZ

Popis: Rozmerovo upraviteľná štvor-zásuvková skrinka s hornou doskou s tlmeným zatváraním určená pod pultové umývadlá. Hrany na 45°. Kvalitné závesné kovanie s nosnosťou 3x120kg.

Rozmery ŠxVxH: 1200x550x500 **Hmotnosť v kg:** 65

Cena v € s DPH:

biela farba - **870 €** | príplatok za inú RAL farbu - **85 €**
drevodekor - **1 014 €** | Supermat - **995 €**

Určené doplnky v € s DPH:

rôzne umývadlá na dosku
Príplatok za blum Legrabox Blumotion, 4ks - 196 €

Poznámka: Pri objednávke treba určiť typ umývadla a jeho pozíciu na hornej doske. V pripade batérie z hornej dosky treba určiť jej typ a poziciu – vľavo, vpravo alebo za umývadlom. Výrez na umývadlo a batériu je v cene.



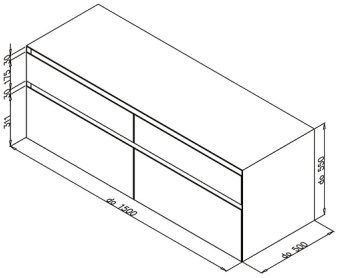

Názov: ELEMENT 13 do 1500x550x500 HD zásuvka nad zásuvkou

Obj. kód: ZAEL13150HD4ZNZ

Popis: Rozmerovo upraviteľná štvor-zásuvková skrinka s hornou doskou s tlmeným zatváraním určená pod pultové umývadlá. Hrany na 45°. Kvalitné závesné kovanie s nosnosťou 3x120kg.

Rozmery ŠxVxH: 1500x550x500 **Hmotnosť v kg:** 75

Cena v € s DPH:

biela farba - **963 €** | príplatok za inú RAL farbu - **98 €**
drevodekor - **1 112 €** | Supermat - **1 107 €**

Určené doplnky v € s DPH:

rôzne umývadlá na dosku
Príplatok za blum Legrabox Blumotion, 4ks - 196 €

Poznámka: Pri objednávke treba určiť typ umývadla a jeho pozíciu na hornej doske. V pripade batérie z hornej dosky treba určiť jej typ a poziciu – vľavo, vpravo alebo za umývadlom. Výrez na umývadlo a batériu je v cene.



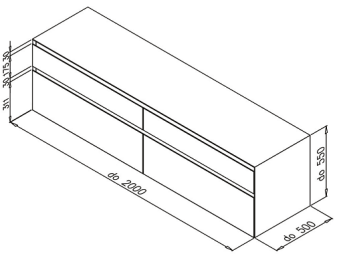

Názov: ELEMENT 13 do 2000x550x500 HD zásuvka nad zásuvkou

Obj. kód: ZAEL13200HD4ZNZ

Popis: Rozmerovo upraviteľná štvor-zásuvková skrinka s hornou doskou s tlmeným zatváraním určená pod pultové umývadlá. Hrany na 45°. Kvalitné závesné kovanie s nosnosťou 3x120kg.

Rozmery ŠxVxH: 2000x550x500 **Hmotnosť v kg:** 95

Cena v € s DPH:

biela farba - **1 087 €** | príplatok za inú RAL farbu - **120 €**
drevodekor - **1 230 €** | Supermat - **1 263 €**

Určené doplnky v € s DPH:

rôzne umývadlá na dosku
Príplatok za blum Legrabox Blumotion, 4ks - 196 €

Poznámka: Pri objednávke treba určiť typ umývadla a jeho pozíciu na hornej doske. V pripade batérie z hornej dosky treba určiť jej typ a poziciu – vľavo, vpravo alebo za umývadlom. Výrez na umývadlo a batériu je v cene.

ELEMENT 13 zrkadlá





LED podsvietené horizontálne okraje

Názov: zrkadlo ELEMENT 13 do 600x800 LED

Obj. kód: ZKEL136080LED

Popis: Zrkadlo s dvomi 15mm okrajmi podsvietenými bielymi LED diódami. Zrkadlo je možné zavesiť na šírku aj na výšku. Napájanie priamo na 230V.

Rozmery ŠxVxH: do 600x800x40 **Hmotnosť v kg:** 15

Cena v € s DPH:

biela farba - **296 €** | príplatok za inú RAL farbu - **7 €**
drevodekor - **288 €** | Supermat - **306 €**

Určené doplnky v € s DPH:

vypínač IR sensor, čierny - 37 €

Písmeno "X" znamená, že sa daná skrinka v danej variante nevyrába. Uvedené ceny sú maloobchodné odporúčané ceny s DPH v €. Ceny platia až do vydania nového katalógu. Pre aktuálny katalóg prosím navštívte náš web na www.kronzi.sk



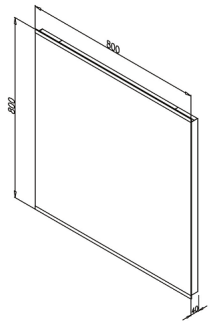

Názov: zrkadlo ELEMENT 13 do 800x800 LED

Obj. kód: ZKEL138080LED

Popis: Zrkadlo s dvomi 15mm okrajmi podsvietenými bielymi LED diódami. Zrkadlo je možné zavesiť na šírku aj na výšku. Napájanie priamo na 230V.

Rozmery ŠxVxH: do 800x800x40 **Hmotnosť v kg:** 18

Cena v € s DPH:

biela farba - **342 €** | príplatok za inú RAL farbu - **7 €**
drevodekor - **334 €** | Supermat - **352 €**

Určené doplnky v € s DPH:

vypínač IR sensor, čierny - 37 €





LED podsvietené horizontálne okraje zrkadla

Názov: zrkadlo ELEMENT 13 do 1000x800 LED

Obj. kód: ZKEL1310080LED

Popis: Zrkadlo s dvomi 15mm okrajmi podsvietenými bielymi LED diódami. Zrkadlo je možné zavesiť na šírku aj na výšku. Napájanie priamo na 230V.

Rozmery ŠxVxH: do 1000x800x40 **Hmotnosť v kg:** 22

Cena v € s DPH:

biela farba - **393 €** | príplatok za inú RAL farbu - **7 €**
drevodekor - **385 €** | Supermat - **403 €**

Určené doplnky v € s DPH:

vypínač IR sensor, čierny - 37 €



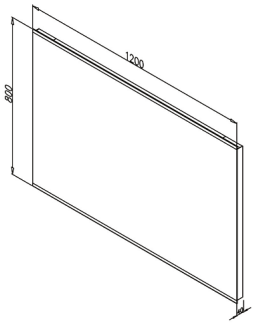

Názov: zrkadlo ELEMENT 13 do 1200x800 LED

Obj. kód: ZKEL1312080LED

Popis: Zrkadlo s dvomi 15mm okrajmi podsvietenými bielymi LED diódami. Zrkadlo je možné zavesiť na šírku aj na výšku. Napájanie priamo na 230V.

Rozmery ŠxVxH: do 1200x800x40 **Hmotnosť v kg:** 26

Cena v € s DPH:

biela farba - **444 €** | príplatok za inú RAL farbu - **7 €**
drevodekor - **436 €** | Supermat - **454 €**

Určené doplnky v € s DPH:

vypínač IR sensor, čierny - 37 €



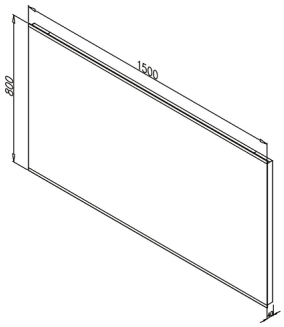

Názov: zrkadlo ELEMENT 13 do 1500x800 LED

Obj. kód: ZKEL1315080LED

Popis: Zrkadlo s dvomi 15mm okrajmi podsvietenými bielymi LED diódami. Zrkadlo je možné zavesiť na šírku aj na výšku. Napájanie priamo na 230V.

Rozmery ŠxVxH: do 1500x800x40 **Hmotnosť v kg:** 31

Cena v € s DPH:

biela farba - **525 €** | príplatok za inú RAL farbu - **7 €**
drevodekor - **517 €** | Supermat - **535 €**

Určené doplnky v € s DPH:

vypínač IR sensor, čierny - 37 €

ELEMENT 13 doplnkové



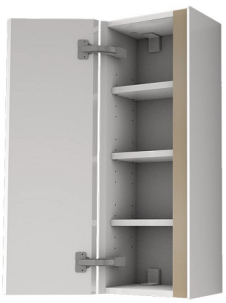

Pásik vo farbe **RAL**

Názov: ELEMENT 13 do 300x800x200 Závesná

Obj. kód: SKEL1308020ZAV

Popis: Závesná skrinka s dvierkami s tlmeným zatváraním a 3 výškovo nastaviteľnými drevenými poličkami. S opracovaním hrán na 45°.

Rozmery ŠxVxH: do 300x800x200 **Hmotnosť v kg:** 18

Cena v € s DPH:

biela farba - **219 €** | príplatok za inú RAL farbu - **37 €**
drevodekor - **270 €** | Supermat - **273 €**

Určené doplnky v € s DPH:

Poznámka: Skrinka je pravá aj ľavá. Otváranie dvierok doľava alebo doprava závisí od orientácie skrinky pri montáži.

Písmeno "X" znamená, že sa daná skrinka v danej variante nevyrába. Uvedené ceny sú maloobchodné odporúčané ceny s DPH v €. Ceny platia až do vydania nového katalógu. Pre aktuálny katalóg prosím navštívte náš web na www.kronzi.sk



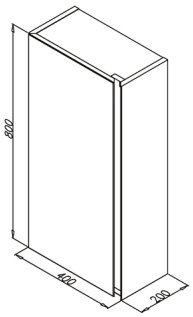

Názov: ELEMENT 13 do 400x800x200 Závesná

Obj. kód: SKEL1308020ZAV

Popis: Závesná skrinka s dvierkami s tlmeným zatváraním a 3 výškovo nastaviteľnými drevenými poličkami. S opracovaním hrán na 45°.

Rozmery ŠxVxH: do 400x800x200 **Hmotnosť v kg:** 22

Cena v € s DPH:

biela farba - **235 €** | príplatok za inú RAL farbu - **39 €**
drevodekor - **299 €** | Supermat - **292 €**

Určené doplnky v € s DPH:

Poznámka: Skrinka je pravá aj ľavá. Otváranie dvierok doľava alebo doprava závisí od orientácie skrinky pri montáži.



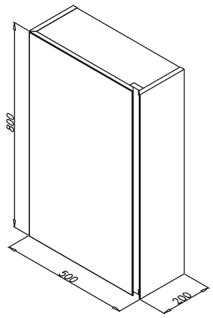

Názov: ELEMENT 13 do 500x800x200 Závesná

Obj. kód: SKEL1308020ZAV

Popis: Závesná skrinka s dvierkami s tlmeným zatváraním a 3 výškovo nastaviteľnými drevenými poličkami. S opracovaním hrán na 45°.

Rozmery ŠxVxH: do 500x800x200 **Hmotnosť v kg:** 26

Cena v € s DPH:

biela farba - **258 €** | príplatok za inú RAL farbu - **46 €**
drevodekor - **326 €** | Supermat - **326 €**

Určené doplnky v € s DPH:

Poznámka: Skrinka je pravá aj ľavá. Otváranie dvierok doľava alebo doprava závisí od orientácie skrinky pri montáži.





Názov: ELEMENT 13 do 400x1650x350 Vysoká

Obj. kód: SKEL13016540VYS

Popis: Vysoká skrinka s dvierkami s tlmeným zatváraním a 4 výškovo nastaviteľnými drevenými poličkami. S opracovaním hrán na 45°.

Rozmery ŠxVxH: do 400x1650x350 **Hmotnosť v kg:** 41

Cena v € s DPH:

biela farba - **479 €** | príplatok za inú RAL farbu - **94 €**
drevodekor - **610 €** | Supermat - **617 €**

Určené doplnky v € s DPH:

Poznámka: Skrinka je pravá aj ľavá. Otváranie dvierok doľava alebo doprava závisí od orientácie skrinky pri montáži.





Názov: ELEMENT 13 do 500x1650x350 Vysoká

Obj. kód: SKEL13016550VYS

Popis: Vysoká skrinka s dvierkami s tlmeným zatváraním a 4 výškovo nastaviteľnými drevenými poličkami. S opracovaním hrán na 45°.

Rozmery ŠxVxH: do 500x1650x350 **Hmotnosť v kg:** 48

Cena v € s DPH:

biela farba - **517 €** | príplatok za inú RAL farbu - **102 €**
drevodekor - **651 €** | Supermat - **667 €**

Určené doplnky v € s DPH:

Poznámka: Skrinka je pravá aj ľavá. Otváranie dvierok doľava alebo doprava závisí od orientácie skrinky pri montáži.





Pásik vo farbe **RAL**

Názov: taburetka ELEMENT 13 do 500x450x450

Obj. kód: TAEL13004545

Popis: Taburetka so zásuvkou, s tlmeným zatváraním na kolieskach. Čalunená sedadlová časť z bielej koženky (iná farba na požiadanie).

Rozmery ŠxVxH: do 500x450x450 **Hmotnosť v kg:** 24

Cena v € s DPH:

biela farba - **334 €** | príplatok za inú RAL farbu - **61 €**
drevodekor - **420 €** | Supermat - **424 €**

Určené doplnky v € s DPH:

Písmeno "X" znamená, že sa daná skrinka v danej variante nevyrába. Uvedené ceny sú maloobchodné odporúčané ceny s DPH v €. Ceny platia až do vydania nového katalógu. Pre aktuálny katalóg prosím navštívte náš web na www.kronzi.sk



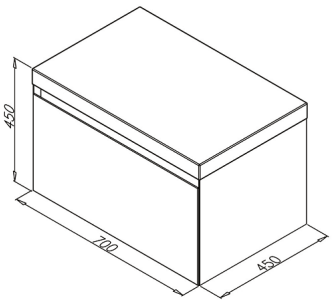

Názov: taburetka ELEMENT 13 do 700x450x450

Obj. kód: TAEL13004545

Popis: Taburetka so zásuvkou, s tlmeným zatváraním na kolieskach. Čalunená sedadlová časť z bielej koženky (iná farba na požiadanie).

Rozmery ŠxVxH: do 700x450x450 **Hmotnosť v kg:** 32

Cena v € s DPH:

biela farba - **386 €** | príplatok za inú RAL farbu - **75 €**
drevodekor - **486 €** | Supermat - **496 €**

Určené doplnky v € s DPH:



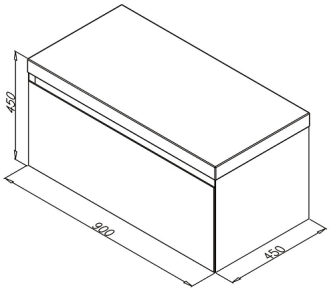

Názov: taburetka ELEMENT 13 do 900x450x450

Obj. kód: TAEL13004545

Popis: Taburetka so zásuvkou, s tlmeným zatváraním na kolieskach. Čalunená sedadlová časť z bielej koženky (iná farba na požiadanie).

Rozmery ŠxVxH: do 900x450x450 **Hmotnosť v kg:** 40

Cena v € s DPH:

biela farba - **432 €** | príplatok za inú RAL farbu - **90 €**
drevodekor - **545 €** | Supermat - **564 €**

Určené doplnky v € s DPH:

Séria PRO
PRO skrinky pod umývadlo Laufen PRO





Upozornenie!: V cene skrinky nie je zarátané príslušné umývadlo.

Názov: PRO A 55 Zásuvková

Obj. kód: SKPROA55ZAS

Popis: Podumývadlová skrinka so zásuvkami otváranými dotykom určená pod umývadlo Laufen PRO A 55. Dotykové otv. je možno zameniť za tlmené zatváranie za cenu úchytky.

Rozmery ŠxVxH: 470x490x450 **Hmotnosť v kg:** 22

Cena v € s DPH:

biela farba - **325 €** | príplatok za inú RAL farbu - **31 €**
drevodekor - **299 €** | Supermat - **371 €**

Určené doplnky v € s DPH:

keramické umývadlo Laufen PRO A 55 - 143 €
Príplatok za plnovýsuv blum Movento TIP ON Blumotion , 2ks - 96 €
Príplatok za plnovýsuv blum Movento Blumotion (+cena uchytiek), 2ks - 58 €
Rôzne úchytky
Frézovaná úchytka, typ č.1-5





Upozornenie!: V cene skrinky nie je zarátané príslušné umývadlo.

Názov: PRO A 60 Zásuvková

Obj. kód: SKPROA60ZAS

Popis: Podumývadlová skrinka so zásuvkami otváranými dotykom určená pod umývadlo Laufen PRO A 60. Dotykové otv. je možno zameniť za tlmené zatváranie za cenu úchytky.

Rozmery ŠxVxH: 520x490x450 **Hmotnosť v kg:** 23

Cena v € s DPH:

biela farba - **334 €** | príplatok za inú RAL farbu - **32 €**
drevodekor - **306 €** | Supermat - **381 €**

Určené doplnky v € s DPH:

keramické umývadlo Laufen PRO A 60 - 150 €
Príplatok za plnovýsuv blum Movento TIP ON Blumotion , 2ks - 96 €
Príplatok za plnovýsuv blum Movento Blumotion (+cena uchytiek), 2ks - 58 €
Rôzne úchytky
Frézovaná úchytka, typ č.1-5





Skrinka **PRO** s **RECIFE** úchytkami

Upozornenie!: V cene skrinky nie je zarátané príslušné umývadlo.

Názov: PRO A 65 Zásuvková

Obj. kód: SKPROA65ZAS

Popis: Podumývadlová skrinka so zásuvkami otváranými dotykom určená pod umývadlo Laufen PRO A 65. Dotykové otv. je možno zameniť za tlmené zatváranie za cenu úchytky.

Rozmery ŠxVxH: 570x490x450 **Hmotnosť v kg:** 24

Cena v € s DPH:

biela farba - **342 €** | príplatok za inú RAL farbu - **33 €**
drevodekor - **311 €** | Supermat - **391 €**

Určené doplnky v € s DPH:

keramické umývadlo Laufen PRO A 65 - 170 €
Príplatok za plnovýsuv blum Movento TIP ON Blumotion , 2ks - 96 €
Príplatok za plnovýsuv blum Movento Blumotion (+cena uchytiek), 2ks - 58 €
Rôzne úchytky
Frézovaná úchytka, typ č.1-5

Písmeno "X" znamená, že sa daná skrinka v danej variante nevyrába. Uvedené ceny sú maloobchodné odporúčané ceny s DPH v €. Ceny platia až do vydania nového katalógu. Pre aktuálny katalóg prosím navštívte náš web na www.kronzi.sk



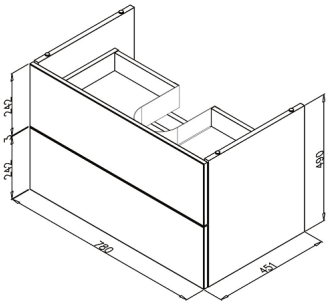

Upozornenie!: V cene skrinky nie je zarátané príslušné umývadlo.

Názov: PRO A 85 Zásuvková

Obj. kód: SKPROA85ZAS

Popis: Podumývadlová skrinka so zásuvkami otváranými dotykom určená pod umývadlo Laufen PRO A 85. Dotykové otv. je možno zameniť za tlmené zatváranie za cenu úchytky.

Rozmery ŠxVxH: 780x490x450 **Hmotnosť v kg:** 30

Cena v € s DPH:

biela farba - **397 €** | príplatok za inú RAL farbu - **38 €**
drevodekor - **345 €** | Supermat - **453 €**

Určené doplnky v € s DPH:

keramické umývadlo Laufen PRO A 85 - 426 €
Príplatok za plnovýsuv blum Movento TIP ON Blumotion , 2ks - 96 €
Príplatok za plnovýsuv blum Movento Blumotion (+cena uchytiek), 2ks - 58 €
Rôzne úchytky
Frézovaná úchytka, typ č.1-5



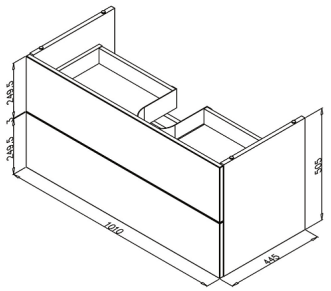

Upozornenie!: V cene skrinky nie je zarátané príslušné umývadlo.

Názov: PRO A 105 Zásuvková

Obj. kód: SKPROA105ZAS

Popis: Podumývadlová skrinka so zásuvkami otváranými dotykom určená pod umývadlo Laufen PRO A 105. Dotykové otv. je možno zameniť za tlmené zatváranie za cenu úchytky.

Rozmery ŠxVxH: 980x490x450 **Hmotnosť v kg:** 35

Cena v € s DPH:

biela farba - **427 €** | príplatok za inú RAL farbu - **42 €**
drevodekor - **386 €** | Supermat - **489 €**

Určené doplnky v € s DPH:

keramické umývadlo Laufen PRO A 105 - 537 €
Príplatok za plnovýsuv blum Movento TIP ON Blumotion , 2ks - 96 €
Príplatok za plnovýsuv blum Movento Blumotion (+cena uchytiek), 2ks - 58 €
Rôzne úchytky
Frézovaná úchytka, typ č.1-5



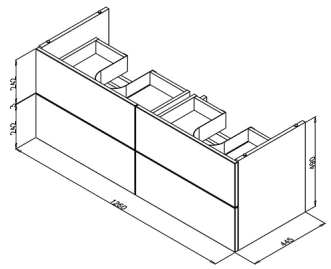

Upozornenie!: V cene skrinky nie je zarátané príslušné umývadlo.

Názov: PRO A 130 Zásuvková

Obj. kód: SKPROA130ZAS

Popis: Podumývadlová skrinka so zásuvkami otváranými dotykom určená pod umývadlo Laufen PRO A 130. Dotykové otv. je možno zameniť za tlmené zatváranie za cenu úchytky.

Rozmery ŠxVxH: 1220x490x450 **Hmotnosť v kg:** 46

Cena v € s DPH:

biela farba - **593 €** | príplatok za inú RAL farbu - **49 €**
drevodekor - **559 €** | Supermat - **665 €**

Určené doplnky v € s DPH:

keramické umývadlo Laufen PRO A 130 - 944 €
Príplatok za plnovýsuv blum Movento TIP ON Blumotion , 4ks - 192 €
Príplatok za plnovýsuv blum Movento Blumotion (+cena uchytiek), 4ks - 116 €
Rôzne úchytky
Frézovaná úchytka, typ č.1-5





Upozornenie!: V cene skrinky nie je zarátané príslušné umývadlo. Poznámka: Pri objednávke treba určiť otváranie dvierok doľava alebo doprava.

Názov: PRO A 45 Dverová

Obj. kód: SKPROA45DV

Popis: Podumývadlová skrinka s dvierkami otváranými dotykom určená pod umývadlo Laufen PRO A 45. Dotykové otv. je možno zameniť za tlmené zatváranie za cenu úchytky.

Rozmery ŠxVxH: 380x490x320 **Hmotnosť v kg:** 11

Cena v € s DPH:

biela farba - **155 €** | príplatok za inú RAL farbu - **23 €**
drevodekor - **149 €** | Supermat - **189 €**

Určené doplnky v € s DPH:

keramické umývadlo Laufen PRO A 45 - 117 €
Rôzne úchytky
Frézovaná úchytka, typ č.1-5





Upozornenie!: V cene skrinky nie je zarátané príslušné umývadlo. Poznámka: Pri objednávke treba určiť otváranie dvierok doľava alebo doprava.

Názov: PRO A 55 Dverová

Obj. kód: SKPROA55DV

Popis: Podumývadlová skrinka s dvierkami otváranými dotykom určená pod umývadlo Laufen PRO A 55. Dotykové otv. je možno zameniť za tlmené zatváranie za cenu úchytky.

Rozmery ŠxVxH: 470x490x450 **Hmotnosť v kg:** 16

Cena v € s DPH:

biela farba - **222 €** | príplatok za inú RAL farbu - **31 €**
drevodekor - **224 €** | Supermat - **268 €**

Určené doplnky v € s DPH:

keramické umývadlo Laufen PRO A 55 - 143 €
Rôzne úchytky
Frézovaná úchytka, typ č.1-5

Písmeno "X" znamená, že sa daná skrinka v danej variante nevyrába. Uvedené ceny sú maloobchodné odporúčané ceny s DPH v €. Ceny platia až do vydania nového katalógu. Pre aktuálny katalóg prosím navštívte náš web na www.kronzi.sk





Názov: PRO A 60 Dverová

Obj. kód: SKPROA60DV

Popis: Podumývadlová skrinka s dvierkami otváranými dotykom určená pod umývadlo Laufen PRO A 60. Dotykové otv. je možno zameniť za tlmené zatváranie za cenu úchytky.

Rozmery ŠxVxH: 520x490x450 **Hmotnosť v kg:** 17

Cena v € s DPH:

biela farba - **226 €** | príplatok za inú RAL farbu - **32 €**
drevodekor - **228 €** | Supermat - **273 €**

Určené doplnky v € s DPH:

keramické umývadlo Laufen PRO A 60 - 150 €
Rôzne úchytky
Frézovaná úchytka, typ č.1-5

Upozornenie!: V cene skrinky nie je zarátané príslušné umývadlo.



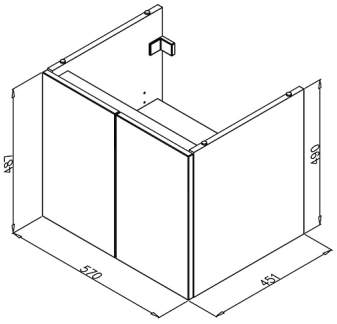

Názov: PRO A 65 Dverová

Obj. kód: SKPROA65DV

Popis: Podumývadlová skrinka s dvierkami otváranými dotykom určená pod umývadlo Laufen PRO A 65. Dotykové otv. je možno zameniť za tlmené zatváranie za cenu úchytky.

Rozmery ŠxVxH: 570x490x450 **Hmotnosť v kg:** 18

Cena v € s DPH:

biela farba - **230 €** | príplatok za inú RAL farbu - **33 €**
drevodekor - **241 €** | Supermat - **279 €**

Určené doplnky v € s DPH:

keramické umývadlo Laufen PRO A 65 - 170 €
Rôzne úchytky
Frézovaná úchytka, typ č.1-5

Upozornenie!: V cene skrinky nie je zarátané príslušné umývadlo.



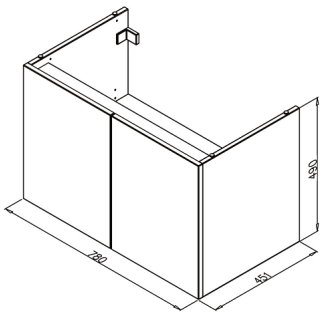

Názov: PRO A 85 Dverová

Obj. kód: SKPROA85DV

Popis: Podumývadlová skrinka s dvierkami otváranými dotykom určená pod umývadlo Laufen PRO A 85. Dotykové otv. je možno zameniť za tlmené zatváranie za cenu úchytky.

Rozmery ŠxVxH: 780x490x450 **Hmotnosť v kg:** 22

Cena v € s DPH:

biela farba - **265 €** | príplatok za inú RAL farbu - **37 €**
drevodekor - **277 €** | Supermat - **319 €**

Určené doplnky v € s DPH:

keramické umývadlo Laufen PRO A 85 - 426 €
Rôzne úchytky
Frézovaná úchytka, typ č.1-5

Upozornenie!: V cene skrinky nie je zarátané príslušné umývadlo.



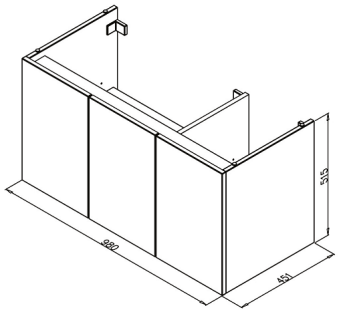

Názov: PRO A 105 Dverová

Obj. kód: SKPROA105DV

Popis: Podumývadlová skrinka s dvierkami otváranými dotykom určená pod umývadlo Laufen PRO A 105. Dotykové otv. je možno zameniť za tlmené zatváranie za cenu úchytky.

Rozmery ŠxVxH: 980x490x450 **Hmotnosť v kg:** 28

Cena v € s DPH:

biela farba - **342 €** | príplatok za inú RAL farbu - **42 €**
drevodekor - **365 €** | Supermat - **404 €**

Určené doplnky v € s DPH:

keramické umývadlo Laufen PRO A 105 - 537 €
Rôzne úchytky
Frézovaná úchytka, typ č.1-5

Upozornenie!: V cene skrinky nie je zarátané príslušné umývadlo.



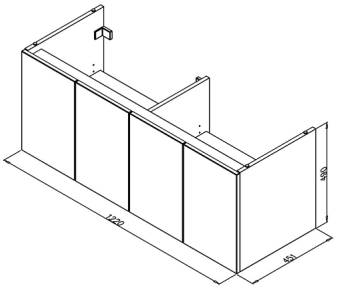

Názov: PRO A 130 Dverová

Obj. kód: SKPROA130DV

Popis: Podumývadlová skrinka s dvierkami otváranými dotykom určená pod umývadlo Laufen PRO A 130. Dotykové otv. je možno zameniť za tlmené zatváranie za cenu úchytky.

Rozmery ŠxVxH: 1220x490x450 **Hmotnosť v kg:** 32

Cena v € s DPH:

biela farba - **396 €** | príplatok za inú RAL farbu - **48 €**
drevodekor - **434 €** | Supermat - **467 €**

Určené doplnky v € s DPH:

keramické umývadlo Laufen PRO A 130 - 944 €
Rôzne úchytky
Frézovaná úchytka, typ č.1-5

Upozornenie!: V cene skrinky nie je zarátané príslušné umývadlo.

Písmeno "X" znamená, že sa daná skrinka v danej variante nevyrába. Uvedené ceny sú maloobchodné odporúčané ceny s DPH v €. Ceny platia až do vydania nového katalógu. Pre aktuálny katalóg prosím navštívte náš web na www.kronzi.sk



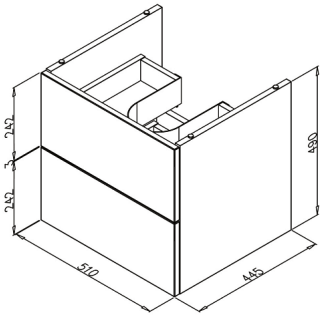

Názov: PRO S 55 Zásuvková

Obj. kód: SKPROS55ZAS

Popis: Podumývadlová skrinka so zásuvkami otváranými dotykom určená pod umývadlo Laufen PRO S 55. Dotykové otv. je možno zameniť za tlmené zatváranie za cenu úchytky.

Rozmery ŠxVxH: 510x490x445 **Hmotnosť v kg:** 22

Cena v € s DPH:

biela farba - **320 €** | príplatok za inú RAL farbu - **32 €**
drevodekor - **293 €** | Supermat - **367 €**

Určené doplnky v € s DPH:

keramické umývadlo Laufen PRO S 55 - 143 €
Príplatok za plnovýsuv blum Movento TIP ON Blumotion , 2ks - 96 €
Príplatok za plnovýsuv blum Movento Blumotion (+cena uchytiek), 2ks - 58 €
Rôzne úchytky
Frézovaná úchytka, typ č.1-5



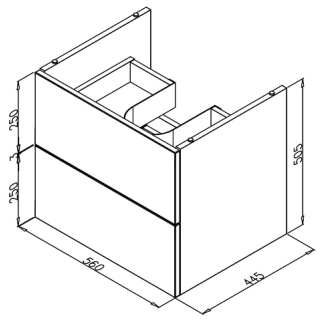

Názov: PRO S 60 Zásuvková

Obj. kód: SKPROS60ZAS

Popis: Podumývadlová skrinka so zásuvkami otváranými dotykom určená pod umývadlo Laufen PRO S 60. Dotykové otv. je možno zameniť za tlmené zatváranie za cenu úchytky.

Rozmery ŠxVxH: 560x490x445 **Hmotnosť v kg:** 23

Cena v € s DPH:

biela farba - **333 €** | príplatok za inú RAL farbu - **34 €**
drevodekor - **304 €** | Supermat - **383 €**

Určené doplnky v € s DPH:

keramické umývadlo Laufen PRO S 60 - 150 €
Príplatok za plnovýsuv blum Movento TIP ON Blumotion , 2ks - 96 €
Príplatok za plnovýsuv blum Movento Blumotion (+cena uchytiek), 2ks - 58 €
Rôzne úchytky
Frézovaná úchytka, typ č.1-5



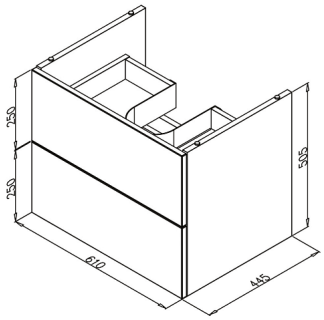

Názov: PRO S 65 Zásuvková

Obj. kód: SKPROS65ZAS

Popis: Podumývadlová skrinka so zásuvkami otváranými dotykom určená pod umývadlo Laufen PRO S 65. Dotykové otv. je možno zameniť za tlmené zatváranie za cenu úchytky.

Rozmery ŠxVxH: 610x490x445 **Hmotnosť v kg:** 24

Cena v € s DPH:

biela farba - **344 €** | príplatok za inú RAL farbu - **35 €**
drevodekor - **315 €** | Supermat - **395 €**

Určené doplnky v € s DPH:

keramické umývadlo Laufen PRO S 65 - 170 €
Príplatok za plnovýsuv blum Movento TIP ON Blumotion , 2ks - 96 €
Príplatok za plnovýsuv blum Movento Blumotion (+cena uchytiek), 2ks - 58 €
Rôzne úchytky
Frézovaná úchytka, typ č.1-5



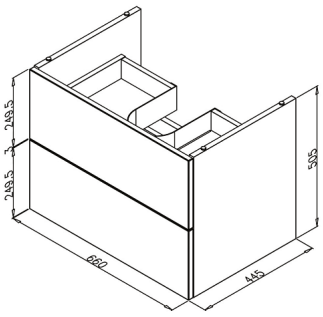

Názov: PRO S 70 Zásuvková

Obj. kód: SKPROS70ZAS

Popis: Podumývadlová skrinka so zásuvkami otváranými dotykom určená pod umývadlo Laufen PRO S 70. Dotykové otv. je možno zameniť za tlmené zatváranie za cenu úchytky.

Rozmery ŠxVxH: 660x490x445 **Hmotnosť v kg:** 27

Cena v € s DPH:

biela farba - **353 €** | príplatok za inú RAL farbu - **35 €**
drevodekor - **322 €** | Supermat - **404 €**

Určené doplnky v € s DPH:

keramické umývadlo Laufen PRO S 70 - 299 €
Príplatok za plnovýsuv blum Movento TIP ON Blumotion , 2ks - 96 €
Príplatok za plnovýsuv blum Movento Blumotion (+cena uchytiek), 2ks - 58 €
Rôzne úchytky
Frézovaná úchytka, typ č.1-5



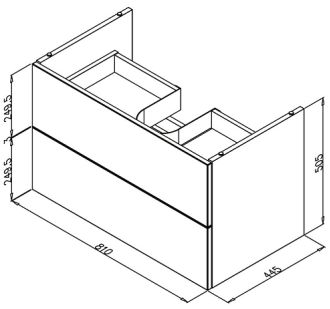

Názov: PRO S 85 Zásuvková

Obj. kód: SKPROS85ZAS

Popis: Podumývadlová skrinka so zásuvkami otváranými dotykom určená pod umývadlo Laufen PRO S 85. Dotykové otv. je možno zameniť za tlmené zatváranie za cenu úchytky.

Rozmery ŠxVxH: 810x490x445 **Hmotnosť v kg:** 30

Cena v € s DPH:

biela farba - **395 €** | príplatok za inú RAL farbu - **39 €**
drevodekor - **362 €** | Supermat - **452 €**

Určené doplnky v € s DPH:

keramické umývadlo Laufen PRO S 85 - 426 €
Príplatok za plnovýsuv blum Movento TIP ON Blumotion , 2ks - 96 €
Príplatok za plnovýsuv blum Movento Blumotion (+cena uchytiek), 2ks - 58 €
Rôzne úchytky
Frézovaná úchytka, typ č.1-5

Písmeno "X" znamená, že sa daná skrinka v danej variante nevyrába. Uvedené ceny sú maloobchodné odporúčané ceny s DPH v €. Ceny platia až do vydania nového katalógu. Pre aktuálny katalóg prosím navštívte náš web na www.kronzi.sk



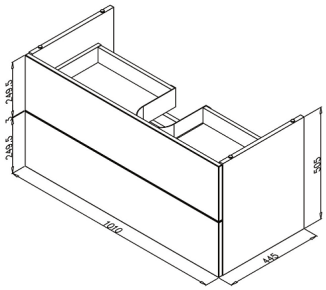

Názov: PRO S 105 Zásuvková

Obj. kód: SKPROS105ZAS

Popis: Podumývadlová skrinka so zásuvkami otváranými dotykom určená pod umývadlo Laufen PRO S 105. Dotykové otv. je možno zameniť za tlmené zatváranie za cenu úchytky.

Rozmery ŠxVxH: 1010x490x445 **Hmotnosť v kg:** 35

Cena v € s DPH:

biela farba - **434 €** | príplatok za inú RAL farbu - **43 €**
drevodekor - **397 €** | Supermat - **497 €**

Určené doplnky v € s DPH:

keramické umývadlo Laufen PRO S 105 - 580 €
Príplatok za plnovýsuv blum Movento TIP ON Blumotion , 2ks - 96 €
Príplatok za plnovýsuv blum Movento Blumotion (+cena uchytiek), 2ks - 58 €
Rôzne úchytky
Frézovaná úchytka, typ č.1-5



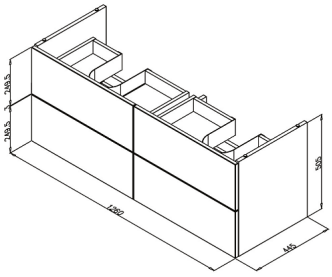

Názov: PRO S 130 4-zásuvková

Obj. kód: SKPROS1300

Popis: Podumývadlová skrinka so zásuvkami otváranými dotykom určená pod umývadlo Laufen PRO S 130. Dotykové otv. je možno zameniť za tlmené zatváranie za cenu úchytky.

Rozmery ŠxVxH: 1260x490x445 **Hmotnosť v kg:** 46

Cena v € s DPH:

biela farba - **597 €** | príplatok za inú RAL farbu - **49 €**
drevodekor - **561 €** | Supermat - **669 €**

Určené doplnky v € s DPH:

keramické umývadlo Laufen PRO S 130 - 944 €
Príplatok za plnovýsuv blum Movento TIP ON Blumotion , 4ks - 192 €
Príplatok za plnovýsuv blum Movento Blumotion (+cena uchytiek), 4ks - 116 €
Rôzne úchytky
Frézovaná úchytka, typ č.1-5





Názov: PRO S 45 Dverová

Obj. kód: SKPROS45DV

Popis: Podumývadlová skrinka s dvierkami otváranými dotykom určená pod umývadlo Laufen PRO S 45. Dotykové otv. je možno zameniť za tlmené zatváranie za cenu úchytky.

Rozmery ŠxVxH: 380x490x320 **Hmotnosť v kg:** 12

Cena v € s DPH:

biela farba - **154 €** | príplatok za inú RAL farbu - **24 €**
drevodekor - **148 €** | Supermat - **189 €**

Určené doplnky v € s DPH:

keramické umývadlo Laufen PRO S 45 - 117 €
Rôzne úchytky
Frézovaná úchytka, typ č.1-5



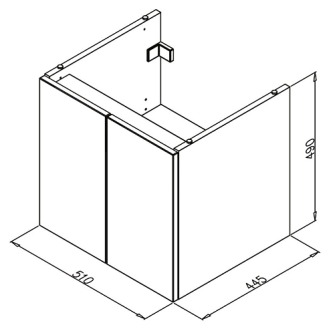

Názov: PRO S 55 Dverová

Obj. kód: SKPROS55DV

Popis: Podumývadlová skrinka s dvierkami otváranými dotykom určená pod umývadlo Laufen PRO S 55. Dotykové otv. je možno zameniť za tlmené zatváranie za cenu úchytky.

Rozmery ŠxVxH: 510x490x445 **Hmotnosť v kg:** 16

Cena v € s DPH:

biela farba - **224 €** | príplatok za inú RAL farbu - **31 €**
drevodekor - **226 €** | Supermat - **270 €**

Určené doplnky v € s DPH:

keramické umývadlo Laufen PRO S 55 - 143 €
Rôzne úchytky
Frézovaná úchytka, typ č.1-5



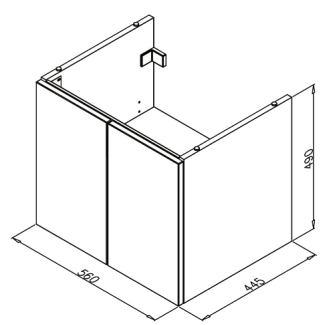

Názov: PRO S 60 Dverová

Obj. kód: SKPROS60DV

Popis: Podumývadlová skrinka s dvierkami otváranými dotykom určená pod umývadlo Laufen PRO S 60. Dotykové otv. je možno zameniť za tlmené zatváranie za cenu úchytky.

Rozmery ŠxVxH: 560x490x445 **Hmotnosť v kg:** 17

Cena v € s DPH:

biela farba - **232 €** | príplatok za inú RAL farbu - **33 €**
drevodekor - **235 €** | Supermat - **281 €**

Určené doplnky v € s DPH:

keramické umývadlo Laufen PRO S 60 - 150 €
Rôzne úchytky
Frézovaná úchytka, typ č.1-5

Písmeno "X" znamená, že sa daná skrinka v danej variante nevyrába. Uvedené ceny sú maloobchodné odporúčané ceny s DPH v €. Ceny platia až do vydania nového katalógu. Pre aktuálny katalóg prosím navštívte náš web na www.kronzi.sk



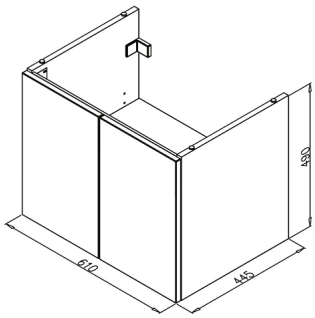

Názov: PRO S 65 Dverová

Obj. kód: SKPROS65DV

Popis: Podumývadlová skrinka s dvierkami otváranými dotykom určená pod umývadlo Laufen PRO S 65. Dotykové otv. je možno zameniť za tlmené zatváranie za cenu úchytky.

Rozmery ŠxVxH: 610x490x445 **Hmotnosť v kg:** 18

Cena v € s DPH:

biela farba - **239 €** | príplatok za inú RAL farbu - **33 €**
drevodekor - **245 €** | Supermat - **288 €**

Určené doplnky v € s DPH:

keramické umývadlo Laufen PRO S 65 - 170 €
Rôzne úchytky
Frézovaná úchytka, typ č.1-5



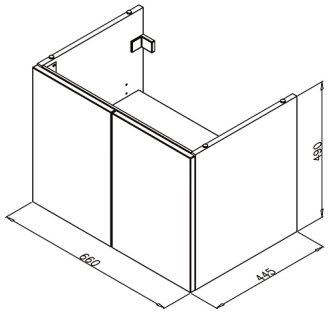

Názov: PRO S 70 Dverová

Obj. kód: SKPROS70DV

Popis: Podumývadlová skrinka s dvierkami otváranými dotykom určená pod umývadlo Laufen PRO S 70. Dotykové otv. je možno zameniť za tlmené zatváranie za cenu úchytky.

Rozmery ŠxVxH: 660x490x445 **Hmotnosť v kg:** 18

Cena v € s DPH:

biela farba - **246 €** | príplatok za inú RAL farbu - **35 €**
drevodekor - **252 €** | Supermat - **297 €**

Určené doplnky v € s DPH:

keramické umývadlo Laufen PRO S 70 - 299 €
Rôzne úchytky
Frézovaná úchytka, typ č.1-5



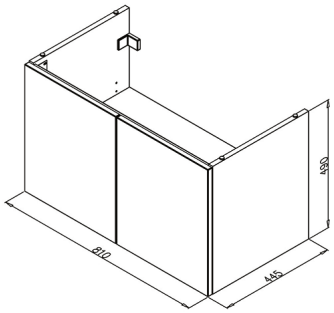

Názov: PRO S 85 Dverová

Obj. kód: SKPROS85DV

Popis: Podumývadlová skrinka s dvierkami otváranými dotykom určená pod umývadlo Laufen PRO S 85. Dotykové otv. je možno zameniť za tlmené zatváranie za cenu úchytky.

Rozmery ŠxVxH: 780x490x445 **Hmotnosť v kg:** 22

Cena v € s DPH:

biela farba - **267 €** | príplatok za inú RAL farbu - **37 €**
drevodekor - **279 €** | Supermat - **321 €**

Určené doplnky v € s DPH:

keramické umývadlo Laufen PRO S 85 - 426 €
Rôzne úchytky
Frézovaná úchytka, typ č.1-5



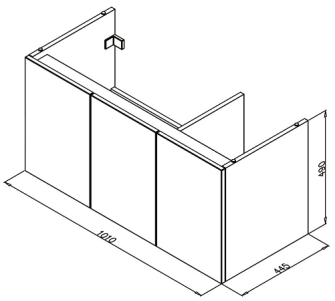

Názov: PRO S 105 Dverová

Obj. kód: SKPROS105DV

Popis: Podumývadlová skrinka s dvierkami otváranými dotykom určená pod umývadlo Laufen PRO S 105. Dotykové otv. je možno zameniť za tlmené zatváranie za cenu úchytky.

Rozmery ŠxVxH: 980x490x445 **Hmotnosť v kg:** 28

Cena v € s DPH:

biela farba - **339 €** | príplatok za inú RAL farbu - **44 €**
drevodekor - **366 €** | Supermat - **404 €**

Určené doplnky v € s DPH:

keramické umývadlo Laufen PRO S 105 - 580 €
Rôzne úchytky
Frézovaná úchytka, typ č.1-5



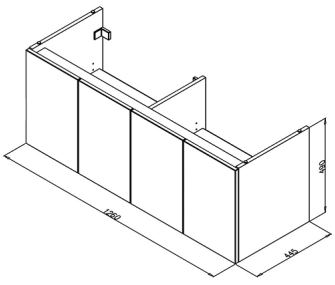

Názov: PRO S 130 Dverová

Obj. kód: SKPROS130DV

Popis: Podumývadlová skrinka s dvierkami otváranými dotykom určená pod umývadlo Laufen PRO S 130. Dotykové otv. je možno zameniť za tlmené zatváranie za cenu úchytky.

Rozmery ŠxVxH: 1220x490x445 **Hmotnosť v kg:** 33

Cena v € s DPH:

biela farba - **401 €** | príplatok za inú RAL farbu - **49 €**
drevodekor - **439 €** | Supermat - **473 €**

Určené doplnky v € s DPH:

keramické umývadlo Laufen PRO S 130 - 944 €
Rôzne úchytky
Frézovaná úchytka, typ č.1-5

Písmeno "X" znamená, že sa daná skrinka v danej variante nevyrába. Uvedené ceny sú maloobchodné odporúčané ceny s DPH v €. Ceny platia až do vydania nového katalógu. Pre aktuálny katalóg prosím navštívte náš web na www.kronzi.sk

PRO skrinky pod umývadlo KOLO Traffic



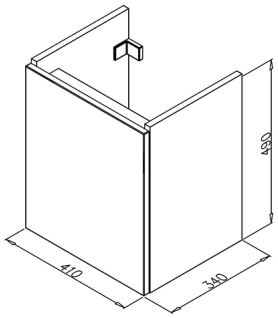

Názov: PRO TRAFFIC 45 Dverová

Obj. kód: SKPROTRAF4545DV

Popis: Podumývadlová skrinka s dvierkami otváranými dotykom určená pod umývadlo KOLO Traffic 45. Dotykové otv. je možno zameniť za tlmené zatváranie za cenu úchytky.

Rozmery ŠxVxH: 410x490x340 **Hmotnosť v kg:** 13

Cena v € s DPH:

biela farba - **165 €** | príplatok za inú RAL farbu - **24 €**
drevodekor - **157 €** | Supermat - **200 €**

Určené doplnky v € s DPH:

keramické umývadlo KOLO Traffic 45 - 91 €
Rôzne úchytky
Frézovaná úchytka, typ č.1-5

Poznámka: Pri objednávke treba určiť otváranie dvierok doľava alebo doprava.



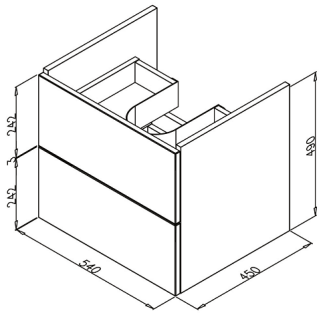

Názov: PRO TRAFFIC 60 Zásuvková

Obj. kód: SKTRAF60ZAS

Popis: Podumývadlová skrinka s dvierkami otváranými dotykom určená pod umývadlo KOLO Traffic 60. Dotykové otv. je možno zameniť za tlmené zatváranie za cenu úchytky.

Rozmery ŠxVxH: 540x490x450 **Hmotnosť v kg:** 25

Cena v € s DPH:

biela farba - **328 €** | príplatok za inú RAL farbu - **33 €**
drevodekor - **300 €** | Supermat - **377 €**

Určené doplnky v € s DPH:

keramické umývadlo KOLO Traffic 60 - 118 €
Príplatok za plnovýsuv blum Movento TIP ON Blumotion , 2ks - 96 €
Príplatok za plnovýsuv blum Movento Blumotion (+cena uchytiek), 2ks - 58 €
Rôzne úchytky
Frézovaná úchytka, typ č.1-5



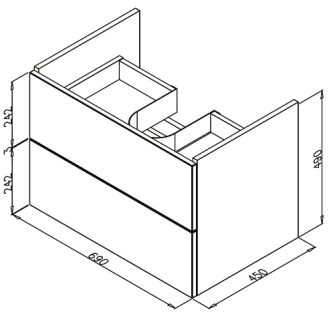

Názov: PRO TRAFFIC 75 Zásuvková

Obj. kód: SKTRAF75ZAS

Popis: Podumývadlová skrinka s dvierkami otváranými dotykom určená pod umývadlo KOLO Traffic 75. Dotykové otv. je možno zameniť za tlmené zatváranie za cenu úchytky.

Rozmery ŠxVxH: 690x490x450 **Hmotnosť v kg:** 29

Cena v € s DPH:

biela farba - **353 €** | príplatok za inú RAL farbu - **36 €**
drevodekor - **321 €** | Supermat - **406 €**

Určené doplnky v € s DPH:

keramické umývadlo KOLO Traffic 75 - 156 €
Príplatok za plnovýsuv blum Movento TIP ON Blumotion , 2ks - 96 €
Príplatok za plnovýsuv blum Movento Blumotion (+cena uchytiek), 2ks - 58 €
Rôzne úchytky
Frézovaná úchytka, typ č.1-5



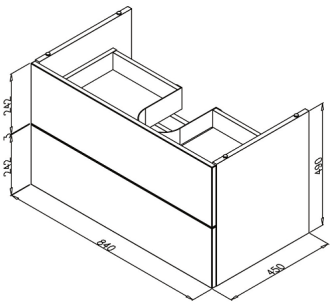

Názov: PRO TRAFFIC 90 Zásuvková

Obj. kód: SKTRAF90ZAS

Popis: Podumývadlová skrinka s dvierkami otváranými dotykom určená pod umývadlo KOLO Traffic 90. Dotykové otv. je možno zameniť za tlmené zatváranie za cenu úchytky.

Rozmery ŠxVxH: 840x490x450 **Hmotnosť v kg:** 33

Cena v € s DPH:

biela farba - **403 €** | príplatok za inú RAL farbu - **39 €**
drevodekor - **370 €** | Supermat - **460 €**

Určené doplnky v € s DPH:

keramické umývadlo KOLO Traffic 90 - 198 €
Príplatok za plnovýsuv blum Movento TIP ON Blumotion , 2ks - 96 €
Príplatok za plnovýsuv blum Movento Blumotion (+cena uchytiek), 2ks - 58 €
Rôzne úchytky
Frézovaná úchytka, typ č.1-5



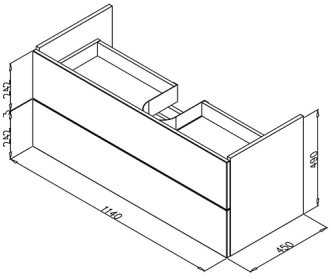

Názov: PRO TRAFFIC 120 Zásuvková

Obj. kód: SKTRAF120ZAS

Popis: Podumývadlová skrinka s dvierkami otváranými dotykom určená pod umývadlo KOLO Traffic 120. Dotykové otv. je možno zameniť za tlmené zatváranie za cenu úchytky.

Rozmery ŠxVxH: 1140x490x450 **Hmotnosť v kg:** 40

Cena v € s DPH:

biela farba - **566 €** | príplatok za inú RAL farbu - **45 €**
drevodekor - **520 €** | Supermat - **632 €**

Určené doplnky v € s DPH:

keramické umývadlo KOLO Traffic 120 - 288 €
Rôzne úchytky
Frézovaná úchytka, typ č.1-5

Poznámka: V základnej cene sú výsuvy blum MOVENTO TIP ON Blumotion (dotykové otváranie s tlmením, ktoré sú bežne príplatkové). Za cenu úchytky vymeníme za blum MOVENTO Blumotion (s tlmeným zatváraním).

Písmeno "X" znamená, že sa daná skrinka v danej variante nevyrába. Uvedené ceny sú maloobchodné odporúčané ceny s DPH v €. Ceny platia až do vydania nového katalógu. Pre aktuálny katalóg prosím navštívte náš web na www.kronzi.sk



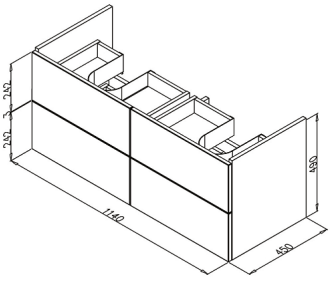

Názov: PRO TRAFFIC 120 dvoj-umývadlo Zásuvková

Obj. kód: SKTRAF120DUOZAS

Popis: Podumývadlová skrinka s dvierkami otváranými dotykom pod dvoj-vaničkové umývadlo KOLO Traffic 120. Dotykové otv. je možno zameniť za tlmené zatváranie za cenu úchytky.

Rozmery ŠxVxH: 1140x490x450 **Hmotnosť v kg:** 45

Cena v € s DPH:

biela farba - **554 €** | príplatok za inú RAL farbu - **48 €**
drevodekor - **511 €** | Supermat - **625 €**

Určené doplnky v € s DPH:

keramické dvoj-vaničkové umývadlo KOLO Traffic 120 - 320 €
Príplatok za plnovýsuv blum Movento TIP ON Blumotion , 4ks - 192 €
Príplatok za plnovýsuv blum Movento Blumotion (+cena uchytiek), 4ks - 116 €
Rôzne úchytky
Frézovaná úchytka, typ č.1-5

PRO skrinky pod umývadlá Jika Lyra Plus a Mio-N

Novinka!



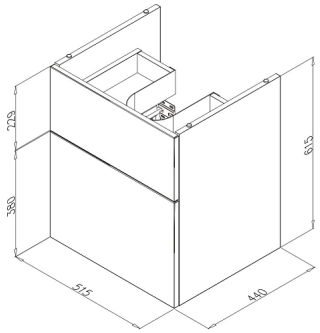

Názov: PRO MIO N 550 Zásuvková 1:2

Obj. kód: SKMION552Z

Popis: Podumývadlová skrinka so zásuvkami otváranými dotykom určená pod umývadlo Jika MIO N 55. Dotykové otv. je možno zameniť za tlmené zatváranie za cenu úchytky.

Rozmery ŠxVxH: 515x615x440 **Hmotnosť v kg:** 27

Cena v € s DPH:

biela farba - **356 €** | príplatok za inú RAL farbu - **38 €**
drevodekor - **340 €** | Supermat - **412 €**

Určené doplnky v € s DPH:

keramické umývadlo Jika MIO N 55x45 … 812712 - 99 €
Príplatok za plnovýsuv blum Movento TIP ON Blumotion , 2ks - 96 €
Príplatok za plnovýsuv blum Movento Blumotion (+cena uchytiek), 2ks - 58 €
Rôzne úchytky
Frézovaná úchytka, typ č.1-5

Novinka!



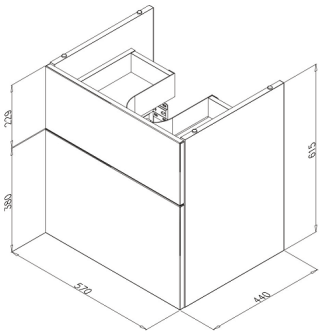

Názov: PRO MIO N 600 Zásuvková 1:2

Obj. kód: SKMION602Z

Popis: Podumývadlová skrinka so zásuvkami otváranými dotykom určená pod umývadlo Jika MIO N 60. Dotykové otv. je možno zameniť za tlmené zatváranie za cenu úchytky.

Rozmery ŠxVxH: 570x615x440 **Hmotnosť v kg:** 28

Cena v € s DPH:

biela farba - **366 €** | príplatok za inú RAL farbu - **40 €**
drevodekor - **349 €** | Supermat - **425 €**

Určené doplnky v € s DPH:

keramické umývadlo Jika MIO N 60x45 … 812713 - 103 €
Príplatok za plnovýsuv blum Movento TIP ON Blumotion , 2ks - 96 €
Príplatok za plnovýsuv blum Movento Blumotion (+cena uchytiek), 2ks - 58 €
Rôzne úchytky
Frézovaná úchytka, typ č.1-5

Novinka!



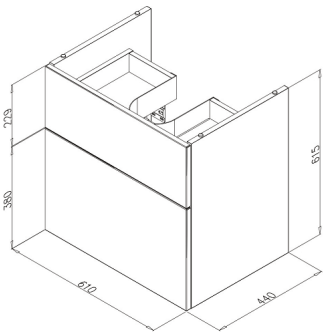

Názov: PRO MIO N 650 Zásuvková 1:2

Obj. kód: SKMION652Z

Popis: Podumývadlová skrinka so zásuvkami otváranými dotykom určená pod umývadlo Jika MIO N 65. Dotykové otv. je možno zameniť za tlmené zatváranie za cenu úchytky.

Rozmery ŠxVxH: 610x615x440 **Hmotnosť v kg:** 30

Cena v € s DPH:

biela farba - **380 €** | príplatok za inú RAL farbu - **40 €**
drevodekor - **362 €** | Supermat - **439 €**

Určené doplnky v € s DPH:

keramické umývadlo Jika MIO N 65x45 … 812714 - 122 €
Príplatok za plnovýsuv blum Movento TIP ON Blumotion , 2ks - 96 €
Príplatok za plnovýsuv blum Movento Blumotion (+cena uchytiek), 2ks - 58 €
Rôzne úchytky
Frézovaná úchytka, typ č.1-5

Novinka!



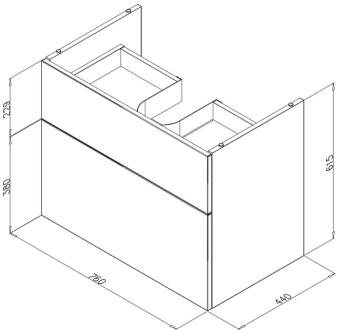

Názov: PRO MIO N 800 Zásuvková 1:2

Obj. kód: SKMION802Z

Popis: Podumývadlová skrinka so zásuvkami otváranými dotykom určená pod umývadlo Jika MIO N 80. Dotykové otv. je možno zameniť za tlmené zatváranie za cenu úchytky.

Rozmery ŠxVxH: 760x615x440 **Hmotnosť v kg:** 34

Cena v € s DPH:

biela farba - **406 €** | príplatok za inú RAL farbu - **44 €**
drevodekor - **387 €** | Supermat - **471 €**

Určené doplnky v € s DPH:

keramické umývadlo Jika MIO N 80x45 … 812716 - 306 €
Príplatok za plnovýsuv blum Movento TIP ON Blumotion , 2ks - 96 €
Príplatok za plnovýsuv blum Movento Blumotion (+cena uchytiek), 2ks - 58 €
Rôzne úchytky
Frézovaná úchytka, typ č.1-5

Písmeno "X" znamená, že sa daná skrinka v danej variante nevyrába. Uvedené ceny sú maloobchodné odporúčané ceny s DPH v €. Ceny platia až do vydania nového katalógu. Pre aktuálny katalóg prosím navštívte náš web na www.kronzi.sk

Novinka!



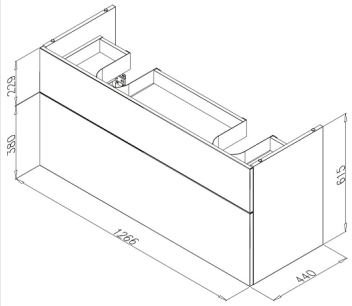

Názov: PRO MIO N 1300 Zásuvková 1:2

Obj. kód: SKMION1302Z

Popis: Podumývadlová skrinka so zásuvkami otváranými dotykom určená pod umývadlo Jika MIO N 130. Dotykové otv. je možno zameniť za tlmené zatváranie za cenu úchytky.

Rozmery ŠxVxH: 1266x615x440 **Hmotnosť v kg:** 49

Cena v € s DPH:

biela farba - **604 €** | príplatok za inú RAL farbu - **57 €**
drevodekor - **579 €** | Supermat - **688 €**

Určené doplnky v € s DPH:

keramické umývadlo Jika MIO N 130x45 … 814714 - 481 €
Príplatok za plnovýsuv blum Movento TIP ON Blumotion , 2ks - 96 €
Príplatok za plnovýsuv blum Movento Blumotion (+cena uchytiek), 2ks - 58 €
Rôzne úchytky
Frézovaná úchytka, typ č.1-5

Novinka!



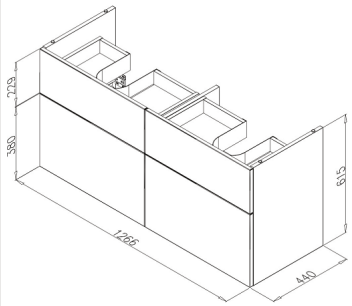

Názov: PRO MIO N 1300 4-zásuvková 1:2

Obj. kód: SKMION1304Z

Popis: Podumývadlová skrinka so zásuvkami otváranými dotykom určená pod umývadlo Jika MIO N 130. Dotykové otv. je možno zameniť za tlmené zatváranie za cenu úchytky.

Rozmery ŠxVxH: 1266x615x440 **Hmotnosť v kg:** 54

Cena v € s DPH:

biela farba - **657 €** | príplatok za inú RAL farbu - **59 €**
drevodekor - **640 €** | Supermat - **744 €**

Určené doplnky v € s DPH:

keramické umývadlo Jika MIO N 130x45 … 814714 - 481 €
Príplatok za plnovýsuv blum Movento TIP ON Blumotion , 4ks - 192 €
Príplatok za plnovýsuv blum Movento Blumotion (+cena uchytiek), 4ks - 116 €
Rôzne úchytky
Frézovaná úchytka, typ č.1-5

Novinka!



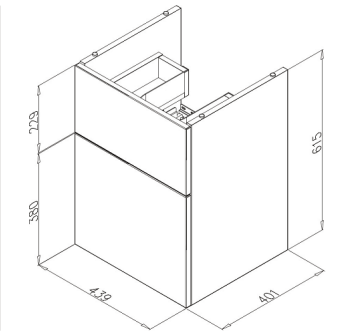

Názov: PRO Lýra Plus H 500 Zásuvková 1:2

Obj. kód: SKLYRH502Z

Popis: Podumýv. skrinka so zásuvkami otváranými dotykom určená pod umývadlo Jika Lýra Plus 50x43 810380. Dotykové otv. je možno zameniť za tlmené zatváranie za cenu úchytky.

Rozmery ŠxVxH: 439x615x416 **Hmotnosť v kg:** 22

Cena v € s DPH:

biela farba - **331 €** | príplatok za inú RAL farbu - **35 €**
drevodekor - **316 €** | Supermat - **382 €**

Určené doplnky v € s DPH:

keramické umývadlo Jika Lýra Plus 50x43 … 810380 - 57 €
Príplatok za plnovýsuv blum Movento TIP ON Blumotion , 2ks - 96 €
Príplatok za plnovýsuv blum Movento Blumotion (+cena uchytiek), 2ks - 58 €
Rôzne úchytky
Frézovaná úchytka, typ č.1-5

Novinka!



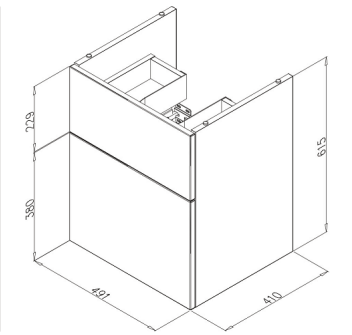

Názov: PRO Lýra Plus H 550 Zásuvková 1:2

Obj. kód: SKLYRH552Z

Popis: Podumýv. skrinka so zásuvkami otváranými dotykom určená pod umývadlo Jika Lýra Plus 55x45 810381. Dotykové otv. je možno zameniť za tlmené zatváranie za cenu úchytky.

Rozmery ŠxVxH: 491x615x416 **Hmotnosť v kg:** 24

Cena v € s DPH:

biela farba - **342 €** | príplatok za inú RAL farbu - **36 €**
drevodekor - **326 €** | Supermat - **395 €**

Určené doplnky v € s DPH:

keramické umývadlo Jika Lýra Plus 55x45 … 810381 - 65 €
Príplatok za plnovýsuv blum Movento TIP ON Blumotion , 2ks - 96 €
Príplatok za plnovýsuv blum Movento Blumotion (+cena uchytiek), 2ks - 58 €
Rôzne úchytky
Frézovaná úchytka, typ č.1-5

Novinka!



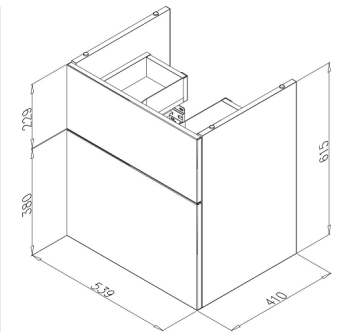

Názov: PRO Lýra Plus H 600 Zásuvková 1:2

Obj. kód: SKLYRH602Z

Popis: Podumýv. skrinka so zásuvkami otváranými dotykom určená pod umývadlo Jika Lýra Plus 60x45 810382. Dotykové otv. je možno zameniť za tlmené zatváranie za cenu úchytky.

Rozmery ŠxVxH: 539x615x416 **Hmotnosť v kg:** 25

Cena v € s DPH:

biela farba - **351 €** | príplatok za inú RAL farbu - **38 €**
drevodekor - **334 €** | Supermat - **407 €**

Určené doplnky v € s DPH:

keramické umývadlo Jika Lýra Plus 60x45 … 810382 - 67 €
Príplatok za plnovýsuv blum Movento TIP ON Blumotion , 2ks - 96 €
Príplatok za plnovýsuv blum Movento Blumotion (+cena uchytiek), 2ks - 58 €
Rôzne úchytky
Frézovaná úchytka, typ č.1-5

Písmeno "X" znamená, že sa daná skrinka v danej variante nevyrába. Uvedené ceny sú maloobchodné odporúčané ceny s DPH v €. Ceny platia až do vydania nového katalógu. Pre aktuálny katalóg prosím navštívte náš web na www.kronzi.sk

PRO univerzálne skrinky pod rôzne umývadlá



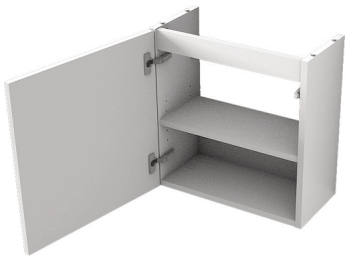

Názov: PRO Universal do 500mm, jedno-dverová

Obj. kód: SKPROUNI50DV

Popis: Univerzálna skrinka pod WC umývadlá do šírky 50cm. Dotykové otváranie je možno zameniť za tlmené zatváranie za cenu úchytky.

Rozmery ŠxVxH: 500x500x250 **Hmotnosť v kg:** 12

Cena v € s DPH:

biela farba - **152 €** | príplatok za inú RAL farbu - **23 €**
drevodekor - **145 €** | Supermat - **186 €**

Určené doplnky v € s DPH:

Rôzne úchytky
Frézovaná úchytka, typ č.1-5

Poznámka: Pri objednávke napíšte výrobcu a obj. číslo umývadla, pod ktoré bude určená skrinka. Pri objednávke treba určiť otváranie dvierok doľava alebo doprava.



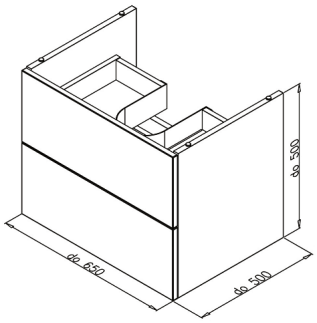

Názov: PRO Universal do 650mm, dvoj-zásuvková

Obj. kód: SKPROUNI65ZAS

Popis: Univerzálna skrinka pod umývadlá do šírky 65cm. Dotykové otváranie je možno zameniť za tlmené zatváranie za cenu úchytky.

Rozmery ŠxVxH: 650x500x500 **Hmotnosť v kg:** 24

Cena v € s DPH:

biela farba - **340 €** | príplatok za inú RAL farbu - **35 €**
drevodekor - **325 €** | Supermat - **391 €**

Určené doplnky v € s DPH:

Príplatok za plnovýsuv blum Movento TIP ON Blumotion , 2ks - 96 €
Príplatok za plnovýsuv blum Movento Blumotion (+cena uchytiek), 2ks - 58 €
Rôzne úchytky
Frézovaná úchytka, typ č.1-5

Poznámka: Pri objednávke napíšte výrobcu a obj. číslo umývadla, pod ktoré bude určená skrinka.



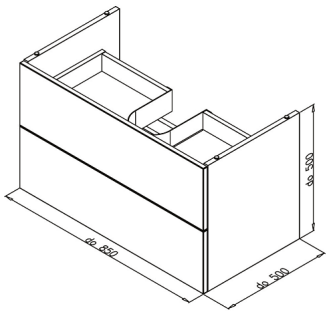

Názov: PRO Universal do 850mm, dvoj-zásuvková

Obj. kód: SKPROUNI85ZAS

Popis: Univerzálna skrinka pod umývadlá do šírky 85cm. Dotykové otváranie je možno zameniť za tlmené zatváranie za cenu úchytky.

Rozmery ŠxVxH: 850x500x500 **Hmotnosť v kg:** 30

Cena v € s DPH:

biela farba - **389 €** | príplatok za inú RAL farbu - **39 €**
drevodekor - **389 €** | Supermat - **446 €**

Určené doplnky v € s DPH:

Príplatok za plnovýsuv blum Movento TIP ON Blumotion , 2ks - 96 €
Príplatok za plnovýsuv blum Movento Blumotion (+cena uchytiek), 2ks - 58 €
Rôzne úchytky
Frézovaná úchytka, typ č.1-5

Poznámka: Pri objednávke napíšte výrobcu a obj. číslo umývadla, pod ktoré bude určená skrinka.



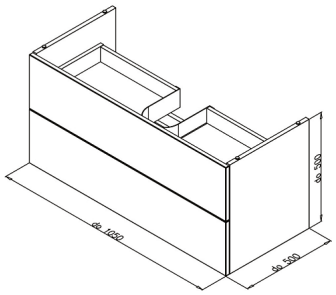

Názov: PRO Universal do 1050mm, dvoj-zásuvková

Obj. kód: SKPROUNI105ZAS

Popis: Univerzálna skrinka pod umývadlá do šírky 105cm. Dotykové otváranie je možno zameniť za tlmené zatváranie za cenu úchytky.

Rozmery ŠxVxH: 1050x500x500 **Hmotnosť v kg:** 35

Cena v € s DPH:

biela farba - **421 €** | príplatok za inú RAL farbu - **43 €**
drevodekor - **406 €** | Supermat - **484 €**

Určené doplnky v € s DPH:

Príplatok za plnovýsuv blum Movento TIP ON Blumotion , 2ks - 96 €
Príplatok za plnovýsuv blum Movento Blumotion (+cena uchytiek), 2ks - 58 €
Rôzne úchytky
Frézovaná úchytka, typ č.1-5

Poznámka: Pri objednávke napíšte výrobcu a obj. číslo umývadla, pod ktoré bude určená skrinka.



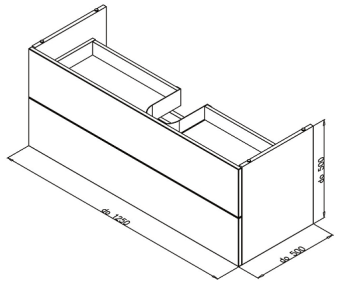

Názov: PRO Universal do 1250mm, dvoj-zásuvková

Obj. kód: SKPROUNI125ZAS

Popis: Univerzálna skrinka pod umývadlá do šírky 125cm. Dotykové otváranie je možno zameniť za tlmené zatváranie za cenu úchytky.

Rozmery ŠxVxH: 1250x500x500 **Hmotnosť v kg:** 47

Cena v € s DPH:

biela farba - **440 €** | príplatok za inú RAL farbu - **49 €**
drevodekor - **418 €** | Supermat - **512 €**

Určené doplnky v € s DPH:

Príplatok za plnovýsuv blum Movento TIP ON Blumotion , 2ks - 96 €
Príplatok za plnovýsuv blum Movento Blumotion (+cena uchytiek), 2ks - 58 €
Rôzne úchytky
Frézovaná úchytka, typ č.1-5

Poznámka: Pri objednávke napíšte výrobcu a obj. číslo umývadla, pod ktoré bude určená skrinka.

Písmeno "X" znamená, že sa daná skrinka v danej variante nevyrába. Uvedené ceny sú maloobchodné odporúčané ceny s DPH v €. Ceny platia až do vydania nového katalógu. Pre aktuálny katalóg prosím navštívte náš web na www.kronzi.sk



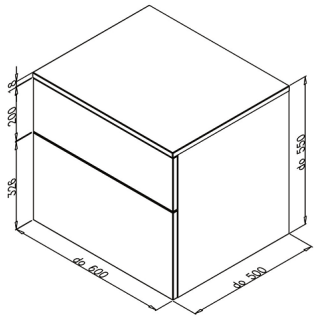

Názov: PRO HD Universal do 600mm, dvoj-zásuvková

Obj. kód: SKPROHD602ZAS

Popis: Univerzálna skrinka s hornou doskou s možnosťou osadenia umývadla určeného na položenie. Dotykové otváranie je možno zameniť za tlmené zatváranie za cenu úchytky.

Rozmery ŠxVxH: 600x550x500 **Hmotnosť v kg:** 33

Cena v € s DPH:

biela farba - **427 €** | príplatok za inú RAL farbu - **61 €**
drevodekor - **421 €** | Supermat - **517 €**

Určené doplnky v € s DPH:

Príplatok za plnovýsuv blum Movento TIP ON Blumotion , 2ks - 96 €
Príplatok za plnovýsuv blum Movento Blumotion (+cena uchytiek), 2ks - 58 €
Rôzne úchytky
Frézovaná úchytka, typ č.1-5

Poznámka: Pri objednávke napíšte výrobcu a obj. číslo umývadla, pod ktoré bude určená skrinka.



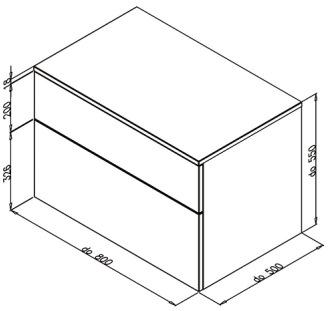

Názov: PRO HD Universal do 800mm, dvoj-zásuvková

Obj. kód: SKPROHD802ZAS

Popis: Univerzálna skrinka s hornou doskou s možnosťou osadenia umývadla určeného na položenie. Dotykové otváranie je možno zameniť za tlmené zatváranie za cenu úchytky.

Rozmery ŠxVxH: 800x550x500 **Hmotnosť v kg:** 40

Cena v € s DPH:

biela farba - **497 €** | príplatok za inú RAL farbu - **73 €**
drevodekor - **492 €** | Supermat - **604 €**

Určené doplnky v € s DPH:

Príplatok za plnovýsuv blum Movento TIP ON Blumotion , 2ks - 96 €
Príplatok za plnovýsuv blum Movento Blumotion (+cena uchytiek), 2ks - 58 €
Rôzne úchytky
Frézovaná úchytka, typ č.1-5

Poznámka: Pri objednávke napíšte výrobcu a obj. číslo umývadla, pod ktoré bude určená skrinka.



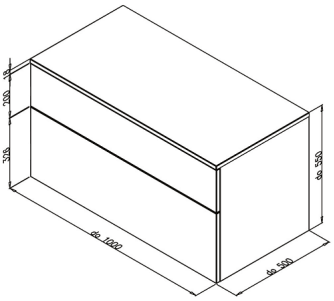

Názov: PRO HD Universal do 1000mm, dvoj-zásuvková

Obj. kód: SKPROHD1002ZAS

Popis: Univerzálna skrinka s hornou doskou s možnosťou osadenia umývadla určeného na položenie. Dotykové otváranie je možno zameniť za tlmené zatváranie za cenu úchytky.

Rozmery ŠxVxH: 1000x550x500 **Hmotnosť v kg:** 47

Cena v € s DPH:

biela farba - **547 €** | príplatok za inú RAL farbu - **84 €**
drevodekor - **543 €** | Supermat - **670 €**

Určené doplnky v € s DPH:

Príplatok za plnovýsuv blum Movento TIP ON Blumotion , 2ks - 96 €
Príplatok za plnovýsuv blum Movento Blumotion (+cena uchytiek), 2ks - 58 €
Rôzne úchytky
Frézovaná úchytka, typ č.1-5

Poznámka: Pri objednávke napíšte výrobcu a obj. číslo umývadla, pod ktoré bude určená skrinka.



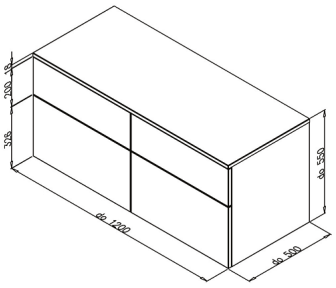

Názov: PRO HD Universal do 1200mm, štvor-zásuvková

Obj. kód: SKPROHD1204ZAS

Popis: Univerzálna skrinka s hornou doskou s možnosťou osadenia umývadla určeného na položenie. Dotykové otváranie je možno zameniť za tlmené zatváranie za cenu úchytky.

Rozmery ŠxVxH: 1200x550x500 **Hmotnosť v kg:** 64

Cena v € s DPH:

biela farba - **803 €** | príplatok za inú RAL farbu - **98 €**
drevodekor - **801 €** | Supermat - **947 €**

Určené doplnky v € s DPH:

Príplatok za plnovýsuv blum Movento TIP ON Blumotion , 4ks - 192 €
Príplatok za plnovýsuv blum Movento Blumotion (+cena uchytiek), 4ks - 116 €
Rôzne úchytky
Frézovaná úchytka, typ č.1-5

Poznámka: Pri objednávke napíšte výrobcu a obj. číslo umývadla, pod ktoré bude určená skrinka.



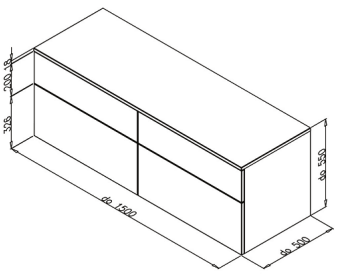

Názov: PRO HD Universal do 1500mm, štvor-zásuvková

Obj. kód: SKPROHD1504ZAS

Popis: Univerzálna skrinka s hornou doskou s možnosťou osadenia umývadla určeného na položenie. Dotykové otváranie je možno zameniť za tlmené zatváranie za cenu úchytky.

Rozmery ŠxVxH: 1500x550x500 **Hmotnosť v kg:** 75

Cena v € s DPH:

biela farba - **890 €** | príplatok za inú RAL farbu - **115 €**
drevodekor - **888 €** | Supermat - **1 059 €**

Určené doplnky v € s DPH:

Príplatok za plnovýsuv blum Movento TIP ON Blumotion , 4ks - 192 €
Príplatok za plnovýsuv blum Movento Blumotion (+cena uchytiek), 4ks - 116 €
Rôzne úchytky
Frézovaná úchytka, typ č.1-5

Poznámka: Pri objednávke napíšte výrobcu a obj. číslo umývadla, pod ktoré bude určená skrinka.

Písmeno "X" znamená, že sa daná skrinka v danej variante nevyrába. Uvedené ceny sú maloobchodné odporúčané ceny s DPH v €. Ceny platia až do vydania nového katalógu. Pre aktuálny katalóg prosím navštívte náš web na www.kronzi.sk



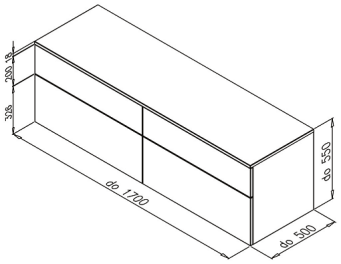

Názov: PRO HD Universal do 1700mm, štvor-zásuvková

Obj. kód: SKPROHD1704ZAS

Popis: Univerzálna skrinka s hornou doskou s možnosťou osadenia umývadla určeného na položenie. Dotykové otváranie je možno zameniť za tlmené zatváranie za cenu úchytky.

Rozmery ŠxVxH: 1700x550x500 **Hmotnosť v kg:** 82

Cena v € s DPH:

biela farba - **939 €** | príplatok za inú RAL farbu - **127 €**
drevodekor - **937 €** | Supermat - **1 126 €**

Určené doplnky v € s DPH:

Príplatok za plnovýsuv blum Movento TIP ON Blumotion , 4ks - 192 €
Príplatok za plnovýsuv blum Movento Blumotion (+cena uchytiek), 4ks - 116 €
Rôzne úchytky
Frézovaná úchytka, typ č.1-5

Poznámka: Pri objednávke napíšte výrobcu a obj. číslo umývadla, pod ktoré bude určená skrinka.



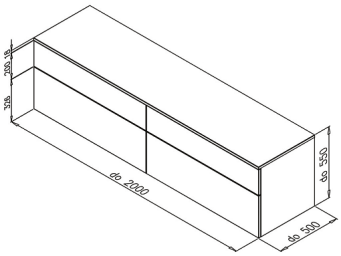

Názov: PRO HD Universal do 2000mm, štvor-zásuvková

Obj. kód: SKPROHD2004ZAS

Popis: Univerzálna skrinka s hornou doskou s možnosťou osadenia umývadla určeného na položenie. Dotykové otváranie je možno zameniť za tlmené zatváranie za cenu úchytky.

Rozmery ŠxVxH: 2000x550x500 **Hmotnosť v kg:** 93

Cena v € s DPH:

biela farba - **1 007 €** | príplatok za inú RAL farbu - **144 €**
drevodekor - **1 005 €** | Supermat - **1 219 €**

Určené doplnky v € s DPH:

Príplatok za plnovýsuv blum Movento TIP ON Blumotion , 4ks - 192 €
Príplatok za plnovýsuv blum Movento Blumotion (+cena uchytiek), 4ks - 116 €
Rôzne úchytky
Frézovaná úchytka, typ č.1-5

Poznámka: Pri objednávke napíšte výrobcu a obj. číslo umývadla, pod ktoré bude určená skrinka.

PRO zrkadlá



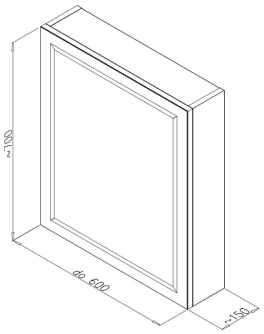

Názov: zrkadlo PRO do 600 LED jedno-dverové

Obj. kód: ZKPRO60LED1DV

Popis: Zrkadlová skrinka s LED podsvietenými dvierkami. Otváranie za spodnú hranu dvierok s tlmeným zatváraním. Za príplatok je možno vybaviť vypínačom aj sklenenými poličkami.

Rozmery ŠxVxH: 600x700x150 **Hmotnosť v kg:** 24

Cena v € s DPH:

biela farba - **430 €** | príplatok za inú RAL farbu - **28 €**
drevodekor - **447 €** | Supermat - **471 €**

Určené doplnky v € s DPH:

Príplatok za sklenené poličky, 2ks - 21 €
vypínač so zásuvkou ZEN, biely - 22 €

Poznámka: Pri objednávke treba určiť otváranie dvierok doľava alebo doprava.



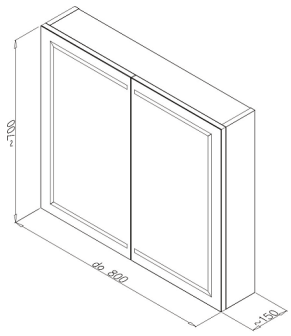

Názov: zrkadlo PRO do 800 LED dvoj-dverové

Obj. kód: ZKPRO80LED2DV

Popis: Zrkadlová skrinka s LED podsvietenými dvierkami. Otváranie za spodnú hranu dvierok s tlmeným zatváraním. Za príplatok je možno vybaviť vypínačom aj sklenenými poličkami.

Rozmery ŠxVxH: 800x700x150 **Hmotnosť v kg:** 33

Cena v € s DPH:

biela farba - **539 €** | príplatok za inú RAL farbu - **37 €**
drevodekor - **564 €** | Supermat - **593 €**

Určené doplnky v € s DPH:

Príplatok za sklenené poličky, 4ks - 43 €
vypínač so zásuvkou ZEN, biely - 22 €

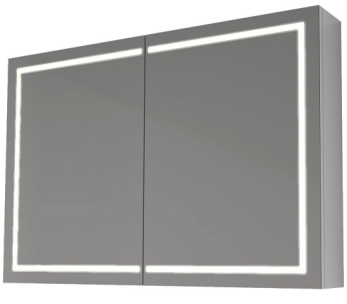

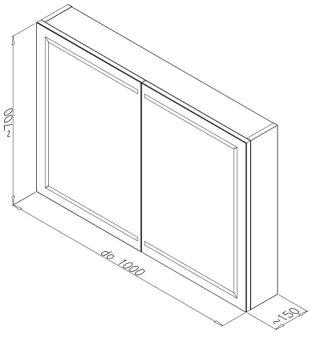

Názov: zrkadlo PRO do 1000 LED dvoj-dverové

Obj. kód: ZKPRO100LED2DV

Popis: Zrkadlová skrinka s LED podsvietenými dvierkami. Otváranie za spodnú hranu dvierok s tlmeným zatváraním. Za príplatok je možno vybaviť vypínačom aj sklenenými poličkami.

Rozmery ŠxVxH: 1000x700x150 **Hmotnosť v kg:** 39

Cena v € s DPH:

biela farba - **592 €** | príplatok za inú RAL farbu - **42 €**
drevodekor - **625 €** | Supermat - **654 €**

Určené doplnky v € s DPH:

Príplatok za sklenené poličky, 4ks - 43 €
vypínač so zásuvkou ZEN, biely - 22 €

Písmeno "X" znamená, že sa daná skrinka v danej variante nevyrába. Uvedené ceny sú maloobchodné odporúčané ceny s DPH v €. Ceny platia až do vydania nového katalógu. Pre aktuálny katalóg prosím navštívte náš web na www.kronzi.sk



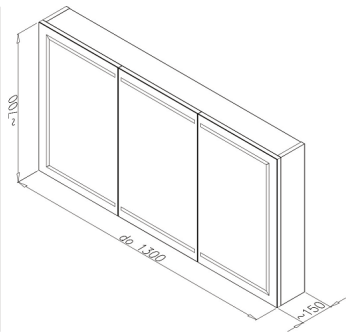

Názov: zrkadlo PRO do 1300 LED troj-dverové

Obj. kód: ZKPRO130LED3DV

Popis: Zrkadlová skrinka s LED podsvietenými dvierkami. Otváranie za spodnú hranu dvierok s tlmeným zatváraním. Za príplatok je možno vybaviť vypínačom aj sklenenými poličkami.

Rozmery ŠxVxH: 1300x700x150 **Hmotnosť v kg:** 47

Cena v € s DPH:

biela farba - **659 €** | príplatok za inú RAL farbu - **51 €**
drevodekor - **704 €** | Supermat - **734 €**

Určené doplnky v € s DPH:

Príplatok za sklenené poličky, 6ks - 63 €
vypínač so zásuvkou ZEN, biely - 22 €

Novinka!

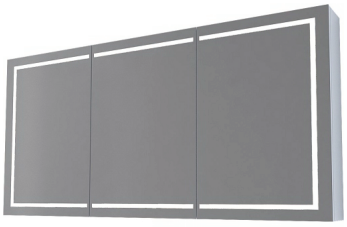

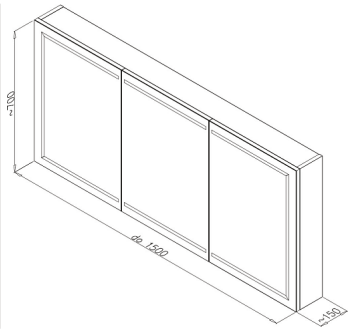

Názov: zrkadlo PRO do 1500 LED troj-dverové

Obj. kód: ZKPRO150LED3DV

Popis: Zrkadlová skrinka s LED podsvietenými dvierkami. Otváranie za spodnú hranu dvierok s tlmeným zatváraním. Za príplatok je možno vybaviť vypínačom aj sklenenými poličkami.

Rozmery ŠxVxH: 1500x1000x150 **Hmotnosť v kg:** 50

Cena v € s DPH:

biela farba - **759 €** | príplatok za inú RAL farbu - **56 €**
drevodekor - **812 €** | Supermat - **841 €**

Určené doplnky v € s DPH:

Príplatok za sklenené poličky, 6ks - 63 €
vypínač so zásuvkou ZEN, biely - 22 €

Novinka!

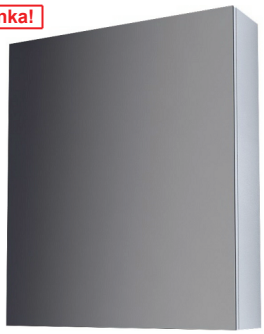

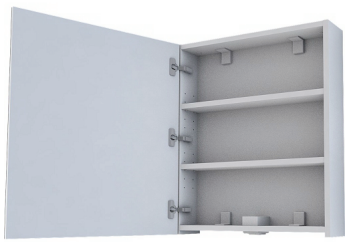

Názov: zrkadlová skrinka PRO do 600 jedno dverové

Obj. kód: ZKPRO601DV

Popis: Zrkadlová skrinka s dvierkami s tlmeným zatváraním. Dve výškovo nastaviteľné poličky. Bez osvetlenia.

Rozmery ŠxVxH: do 600x700x150 **Hmotnosť v kg:** 17

Cena v € s DPH:

biela farba - **168 €** | príplatok za inú RAL farbu - **11 €**
drevodekor - **164 €** | Supermat - **184 €**

Určené doplnky v € s DPH:

Príplatok za sklenené poličky (2ks) - 21 €
vypínač so zásuvkou ZEN, biely - 22 €
osvetlenie LED Lucius 300, chróm, LED - 36 €
osvetlenie LED Liga 300, chróm, LED - 44 €
osvetlenie LED Moon 300, chróm, LED - 44 €
osvetlenie LED Moon 500, chróm, LED - 73 €

Poznámka: Pri objednávke treba určiť otváranie dvierok doľava alebo doprava.

Novinka!



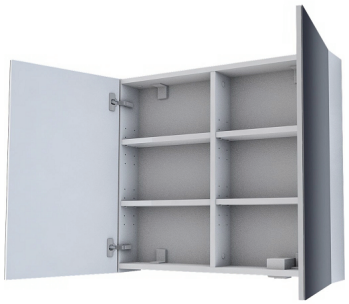

Názov: zrkadlová skrinka PRO do 800 dvoj dverové

Obj. kód: ZKPRO802DV

Popis: Zrkadlová skrinka s dvierkami s tlmeným zatváraním. Dve výškovo nastaviteľné poličky. Bez osvetlenia.

Rozmery ŠxVxH: do 800x700x150 **Hmotnosť v kg:** 25

Cena v € s DPH:

biela farba - **218 €** | príplatok za inú RAL farbu - **11 €**
drevodekor - **208 €** | Supermat - **234 €**

Určené doplnky v € s DPH:

Príplatok za sklenené poličky (4ks) - 43 €
vypínač so zásuvkou ZEN, biely - 22 €
osvetlenie LED Lucius 300, chróm, LED - 36 €
osvetlenie LED Liga 300, chróm, LED - 44 €
osvetlenie LED Moon 300, chróm, LED - 44 €
osvetlenie LED Moon 500, chróm, LED - 73 €

Poznámka: Pri objednávke treba určiť otváranie dvierok doľava alebo doprava.

Novinka!



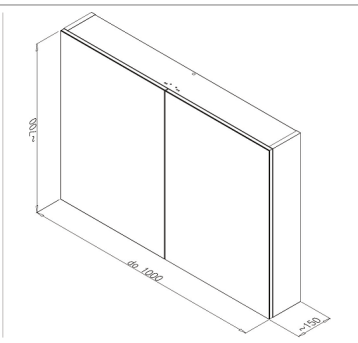

Názov: zrkadlová skrinka PRO do 1000 dvoj dverové

Obj. kód: ZKPRO1002DV

Popis: Zrkadlová skrinka s dvierkami s tlmeným zatváraním. Štyri výškovo nastaviteľné poličky. Bez osvetlenia.

Rozmery ŠxVxH: do 1000x700x150 **Hmotnosť v kg:** 26

Cena v € s DPH:

biela farba - **254 €** | príplatok za inú RAL farbu - **12 €**
drevodekor - **258 €** | Supermat - **272 €**

Určené doplnky v € s DPH:

Príplatok za sklenené poličky (4ks) - 43 €
vypínač so zásuvkou ZEN, biely - 22 €
osvetlenie LED Lucius 300, chróm, LED - 36 €
osvetlenie LED Liga 300, chróm, LED - 44 €
osvetlenie LED Moon 300, chróm, LED - 44 €
osvetlenie LED Liga 600, chróm, LED - 70 €
osvetlenie LED Lucius 740, chróm, LED - 76 €

Písmeno "X" znamená, že sa daná skrinka v danej variante nevyrába. Uvedené ceny sú maloobchodné odporúčané ceny s DPH v €. Ceny platia až do vydania nového katalógu. Pre aktuálny katalóg prosím navštívte náš web na www.kronzi.sk



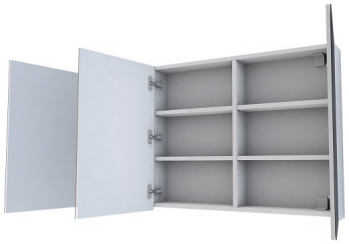

Názov: zrkadlová skrinka PRO do 1300 troj dverové

Obj. kód: ZKPRO1303DV

Popis: Zrkadlová skrinka s dvierkami s tlmeným zatváraním. Šesť výškovo nastaviteľných poličiek. Bez osvetlenia.

Rozmery ŠxVxH: do 1300x700x150 **Hmotnosť v kg:** 33

Cena v € s DPH:

biela farba - **313 €** | príplatok za inú RAL farbu - **13 €**
drevodekor - **324 €** | Supermat - **332 €**

Určené doplnky v € s DPH:

Príplatok za sklenené poličky, 6ks - 63 €
vypínač so zásuvkou ZEN, biely - 22 €
osvetlenie LED Lucius 300, chróm, LED - 36 €
osvetlenie LED Liga 300, chróm, LED - 44 €
osvetlenie LED Moon 300, chróm, LED - 44 €
osvetlenie LED Liga 600, chróm, LED - 70 €
osvetlenie LED Lucius 740, chróm, LED - 76 €

Novinka!



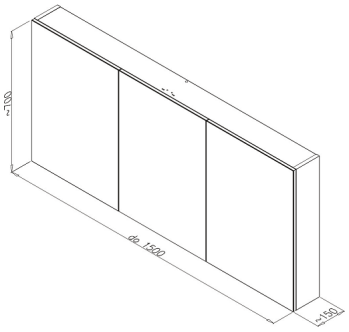

Názov: zrkadlová skrinka PRO do 1500 troj dverové

Obj. kód: ZKPRO1303DV

Popis: Zrkadlová skrinka s dvierkami s tlmeným zatváraním. Šesť výškovo nastaviteľných poličiek. Bez osvetlenia.

Rozmery ŠxVxH: do 1500x700x150 **Hmotnosť v kg:** 38

Cena v € s DPH:

biela farba - **335 €** | príplatok za inú RAL farbu - **14 €**
drevodekor - **349 €** | Supermat - **356 €**

Určené doplnky v € s DPH:

Príplatok za sklenené poličky, 6ks - 63 €
vypínač so zásuvkou ZEN, biely - 22 €
osvetlenie LED Lucius 300, chróm, LED - 36 €
osvetlenie LED Liga 300, chróm, LED - 44 €
osvetlenie LED Moon 300, chróm, LED - 44 €
osvetlenie LED Liga 600, chróm, LED - 70 €
osvetlenie LED Lucius 740, chróm, LED - 76 €

PRO LUNA zrkadlá





LED podsvietený 15mm rámik na okraji zrkadla

Názov: zrkadlo LUNA do 600x700

Obj. kód: ZKLUN06070LED

Popis: Zrkadlo s bielym efektným LED podsvietením po celom obvode, čiže neosvetluje priamo. Pripojenie na 230V.

Rozmery ŠxVxH: 600x700x40 **Hmotnosť v kg:** 16

Cena v € s DPH:

biela farba - **265 €** | príplatok za inú RAL farbu - **X**
drevodekor - **X** | Supermat - **X**

Určené doplnky v € s DPH:

vypínač IR sensor, čierny - 37 €



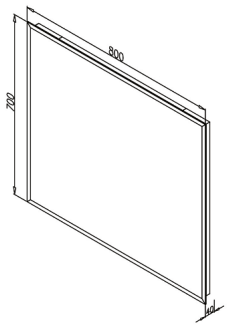

Názov: zrkadlo LUNA do 800x700

Obj. kód: ZKLUN08070LED

Popis: Zrkadlo s bielym efektným LED podsvietením po celom obvode, čiže neosvetluje priamo. Pripojenie na 230V.

Rozmery ŠxVxH: 800x700x40 **Hmotnosť v kg:** 19

Cena v € s DPH:

biela farba - **305 €** | príplatok za inú RAL farbu - **X**
drevodekor - **X** | Supermat - **X**

Určené doplnky v € s DPH:

vypínač IR sensor, čierny - 37 €

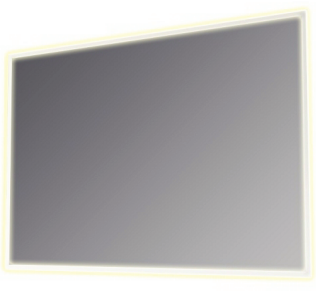

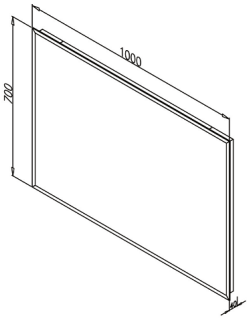

Názov: zrkadlo LUNA do 1000x700

Obj. kód: ZKLUN10070LED

Popis: Zrkadlo s bielym efektným LED podsvietením po celom obvode, čiže neosvetluje priamo. Pripojenie na 230V.

Rozmery ŠxVxH: 1000x700x40 **Hmotnosť v kg:** 23

Cena v € s DPH:

biela farba - **344 €** | príplatok za inú RAL farbu - **X**
drevodekor - **X** | Supermat - **X**

Určené doplnky v € s DPH:

vypínač IR sensor, čierny - 37 €

Písmeno "X" znamená, že sa daná skrinka v danej variante nevyrába. Uvedené ceny sú maloobchodné odporúčané ceny s DPH v €. Ceny platia až do vydania nového katalógu. Pre aktuálny katalóg prosím navštívte náš web na www.kronzi.sk



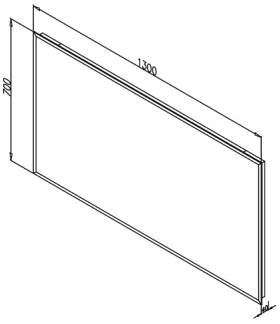

Názov: zrkadlo LUNA do 1300x700

Obj. kód: ZKLUN13070LED

Popis: Zrkadlo s bielym efektným LED podsvietením po celom obvode, čiže neosvetluje priamo. Pripojenie na 230V.

Rozmery ŠxVxH: 1300x700x40 **Hmotnosť v kg:** 28

Cena v € s DPH:

biela farba - **419 €** | príplatok za inú RAL farbu - **X**

drevodekor - **X** | Supermat - **X**

Určené doplnky v € s DPH:

vypínač IR sensor, čierny - 37 €

Novinka!



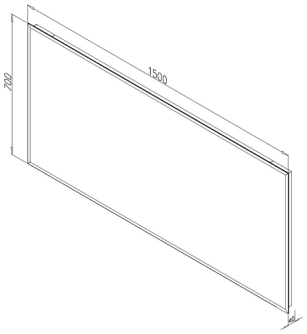

Názov: zrkadlo LUNA do 1500x700

Obj. kód: ZKLUN150LED

Popis:

Rozmery ŠxVxH: 1300x700x40 **Hmotnosť v kg:** 31

Cena v € s DPH:

biela farba - **635 €** | príplatok za inú RAL farbu - **X**

drevodekor - **X** | Supermat - **X**

Určené doplnky v € s DPH:

PRO kruhové zrkadlá

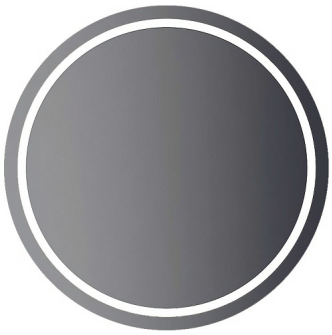



Názov: zrkadlo PRO LED kruhové do D600mm

Obj. kód: ZKPROLEDKR600

Popis: Kruhové zrkadlo s priamym LED podsvietením na ráme. Rozmer na mieru až do priemeru 600mm. Pripojenie na 230V.

Rozmery ŠxVxH: 600x600x36 **Hmotnosť v kg:** 13

Cena v € s DPH:

biela farba - **351 €** | príplatok za inú RAL farbu - **30 €**

drevodekor - **405 €** | Supermat - **395 €**

Určené doplnky v € s DPH:

vypínač IR sensor, čierny - 37 €

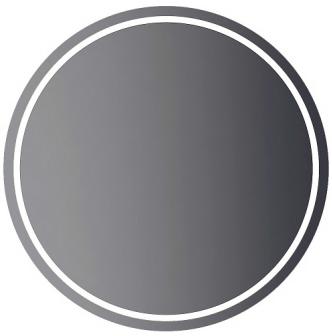

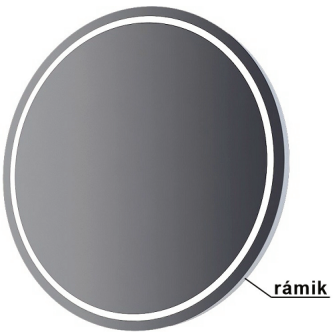

Názov: zrkadlo PRO LED kruhové do D800mm

Obj. kód: ZKPROLEDKR800

Popis: Kruhové zrkadlo s priamym LED podsvietením na ráme. Rozmer na mieru až do priemeru 800mm. Pripojenie na 230V.

Rozmery ŠxVxH: 800x800x36 **Hmotnosť v kg:** 21

Cena v € s DPH:

biela farba - **496 €** | príplatok za inú RAL farbu - **50 €**

drevodekor - **573 €** | Supermat - **570 €**

Určené doplnky v € s DPH:

vypínač IR sensor, čierny - 37 €

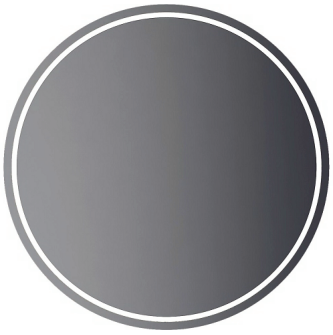

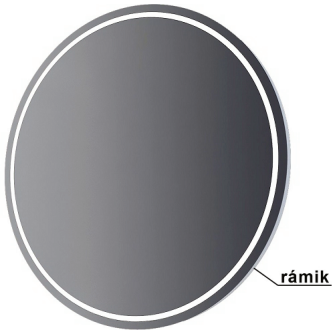

Názov: zrkadlo PRO LED kruhové do D1000mm

Obj. kód: ZKPROLEDKR1000

Popis: Kruhové zrkadlo s priamym LED podsvietením na ráme. Rozmer na mieru až do priemeru 1000mm. Pripojenie na 230V.

Rozmery ŠxVxH: 1000x1000x36 **Hmotnosť v kg:** 29

Cena v € s DPH:

biela farba - **627 €** | príplatok za inú RAL farbu - **75 €**

drevodekor - **724 €** | Supermat - **737 €**

Určené doplnky v € s DPH:

vypínač IR sensor, čierny - 37 €

Písmeno "X" znamená, že sa daná skrinka v danej variante nevyrába. Uvedené ceny sú maloobchodné odporúčané ceny s DPH v €. Ceny platia až do vydania nového katalógu. Pre aktuálny katalóg prosím navštívte náš web na www.kronzi.sk

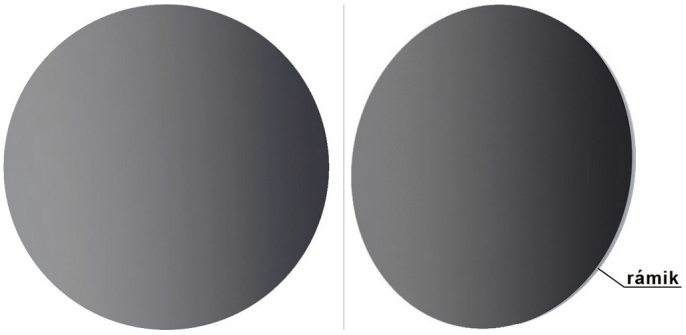

Názov: zrkadlo PRO kruhové do D600mm

Obj. kód: ZKPROKR600
Popis: Kruhové zrkadlo na ráme. Rozmer na mieru až do priemeru 600mm.

Rozmery ŠxVxH: 600x600x22 **Hmotnosť v kg:** 10

Cena v € s DPH:
biela farba - **207 €** | príplatok za inú RAL farbu - **15 €**
drevodekor - **239 €** | Supermat - **229 €**

Určené doplnky v € s DPH:

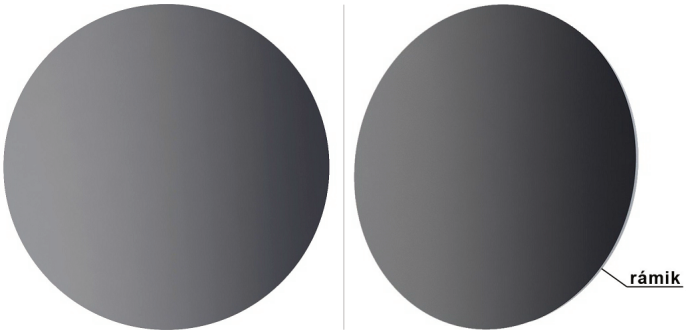

Názov: zrkadlo PRO kruhové do D800mm

Obj. kód: ZKPROKR800
Popis: Kruhové zrkadlo na ráme. Rozmer na mieru až do priemeru 800mm.

Rozmery ŠxVxH: 800x800x22 **Hmotnosť v kg:** 15

Cena v € s DPH:
biela farba - **299 €** | príplatok za inú RAL farbu - **25 €**
drevodekor - **345 €** | Supermat - **336 €**

Určené doplnky v € s DPH:

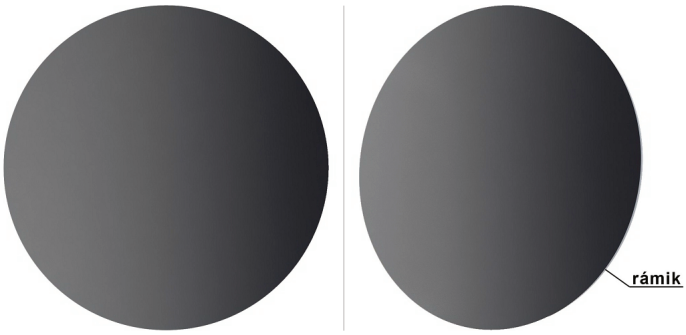

Názov: zrkadlo PRO kruhové do D1000mm

Obj. kód: ZKPROKR1000
Popis: Kruhové zrkadlo na ráme. Rozmer na mieru až do priemeru 1000mm.

Rozmery ŠxVxH: 1000x1000x22 **Hmotnosť v kg:** 21

Cena v € s DPH:
biela farba - **369 €** | príplatok za inú RAL farbu - **37 €**
drevodekor - **426 €** | Supermat - **423 €**

Určené doplnky v € s DPH:

PRO doplnkové skrinky





Poznámka: *Pri dotykovom otváraní sa spodné dvierka otvárajú za zafrezovnú uchytku. Pri objednávke treba určiť otváranie horných dvierok doľava alebo doprava.

Názov: PRO Vysoká košová do 300

Obj. kód: SKPRO30VYSKOS
Popis: Vysoká skrinka s drôteným košom na bielizeň (SxVxH 235x600x225). Dve drevené poličky v hornej časti. Dotykové otv. je možno zameniť za tlmené zatváranie za cenu úchytky.

Rozmery ŠxVxH: 300x1650x300 **Hmotnosť v kg:** 28

Cena v € s DPH:
biela farba - **387 €** | príplatok za inú RAL farbu - **64 €**
drevodekor - **350 €** | Supermat - **481 €**

Určené doplnky v € s DPH:
Rôzne úchytky
Frézovaná úchytka, typ č.1-5





Poznámka: *Pri dotykovom otváraní sa spodné dvierka otvárajú za zafrezovnú uchytku. Pri objednávke treba určiť otváranie horných dvierok doľava alebo doprava.

Názov: PRO Vysoká košová do 400

Obj. kód: SKPRO40VYSKOS
Popis: Vysoká skrinka s drôteným košom na bielizeň (SxVxH 335x600x225). Dve drevené poličky v hornej časti. Dotykové otv. je možno zameniť za tlmené zatváranie za cenu úchytky.

Rozmery ŠxVxH: 400x1650x300 **Hmotnosť v kg:** 32

Cena v € s DPH:
biela farba - **433 €** | príplatok za inú RAL farbu - **69 €**
drevodekor - **397 €** | Supermat - **534 €**

Určené doplnky v € s DPH:
Rôzne úchytky
Frézovaná úchytka, typ č.1-5

Písmeno "X" znamená, že sa daná skrinka v danej variante nevyrába. Uvedené ceny sú maloobchodné odporúčané ceny s DPH v €. Ceny platia až do vydania nového katalógu. Pre aktuálny katalóg prosím navštívte náš web na www.kronzi.sk





Názov: PRO Vysoká košová do 500

Obj. kód: SKPRO50VYSKOS

Popis: Vysoká skrinka s drôteným košom na bielizeň (SxVxH 435x600x225). Dve drevené poličky v hornej časti. Dotykové otv. je možno zameniť za tlmené zatváranie za cenu úchytky.

Rozmery ŠxVxH: 500x1650x300 **Hmotnosť v kg:** 37

Cena v € s DPH:

biela farba - **469 €** | príplatok za inú RAL farbu - **75 €**
drevodekor - **434 €** | Supermat - **579 €**

Určené doplnky v € s DPH:

Rôzne úchytky
Frézovaná úchytka, typ č.1-5

Poznámka: *Pri dotykovom otváraní sa spodné dvierka otvárajú za zafrezovnú uchytku. Pri objednávke treba určiť otváranie horných dvierok doľava alebo doprava.



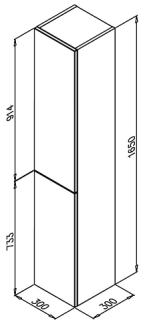

Názov: PRO Vysoká dverová do 300

Obj. kód: SKPRO30VYSDV

Popis: Vysoká skrinka otv. dotykom. Dve drevené poličky v hornej časti, dve v spodnej časti, pevná polica v strede. Dotykové otv. je možno zameniť za tlmené zatváranie za cenu úchytky.

Rozmery ŠxVxH: 300x1650x300 **Hmotnosť v kg:** 27

Cena v € s DPH:

biela farba - **353 €** | príplatok za inú RAL farbu - **64 €**
drevodekor - **307 €** | Supermat - **447 €**

Určené doplnky v € s DPH:

Rôzne úchytky
Frézovaná úchytka, typ č.1-5

Poznámka: Pri objednávke treba určiť otváranie dvierok doľava alebo doprava.



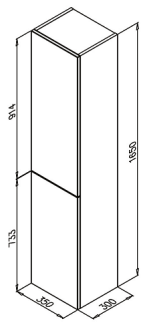

Názov: PRO Vysoká dverová do 350

Obj. kód: SKPRO35VYSDV

Popis: Vysoká skrinka otv. dotykom. Dve drevené poličky v hornej časti, dve v spodnej časti, pevná polica v strede. Dotykové otv. je možno zameniť za tlmené zatváranie za cenu úchytky.

Rozmery ŠxVxH: 350x1650x300 **Hmotnosť v kg:** 27

Cena v € s DPH:

biela farba - **373 €** | príplatok za inú RAL farbu - **67 €**
drevodekor - **343 €** | Supermat - **471 €**

Určené doplnky v € s DPH:

Rôzne úchytky
Frézovaná úchytka, typ č.1-5

Poznámka: Pri objednávke treba určiť otváranie dvierok doľava alebo doprava.



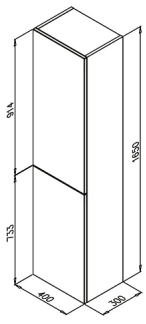

Názov: PRO Vysoká dverová do 400

Obj. kód: SKPRO40VYSDV

Popis: Vysoká skrinka otv. dotykom. Dve drevené poličky v hornej časti, dve v spodnej časti, pevná polica v strede. Dotykové otv. je možno zameniť za tlmené zatváranie za cenu úchytky.

Rozmery ŠxVxH: 400x1650x300 **Hmotnosť v kg:** 32

Cena v € s DPH:

biela farba - **391 €** | príplatok za inú RAL farbu - **69 €**
drevodekor - **365 €** | Supermat - **492 €**

Určené doplnky v € s DPH:

Rôzne úchytky
Frézovaná úchytka, typ č.1-5

Poznámka: Pri objednávke treba určiť otváranie dvierok doľava alebo doprava.



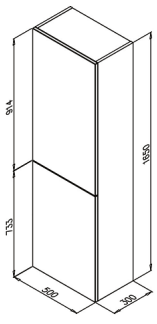

Názov: PRO Vysoká dverová do 500

Obj. kód: SKPRO50VYSDV

Popis: Vysoká skrinka otv. dotykom. Dve drevené poličky v hornej časti, dve v spodnej časti, pevná polica v strede. Dotykové otv. je možno zameniť za tlmené zatváranie za cenu úchytky.

Rozmery ŠxVxH: 500x1650x300 **Hmotnosť v kg:** 37

Cena v € s DPH:

biela farba - **423 €** | príplatok za inú RAL farbu - **75 €**
drevodekor - **400 €** | Supermat - **533 €**

Určené doplnky v € s DPH:

Rôzne úchytky
Frézovaná úchytka, typ č.1-5

Poznámka: Pri objednávke treba určiť otváranie dvierok doľava alebo doprava.

Písmeno "X" znamená, že sa daná skrinka v danej variante nevyrába. Uvedené ceny sú maloobchodné odporúčané ceny s DPH v €. Ceny platia až do vydania nového katalógu. Pre aktuálny katalóg prosím navštívte náš web na www.kronzi.sk





Názov: PRO Závesná do 300

Obj. kód: SKPRO30ZAV

Popis: Závesná skrinka s dvierkami otváranými dotykom. Dve výškovo nastaviteľné drevené poličky. Dotykové otv. je možno zameniť za tlmené zatváranie za cenu úchytky.

Rozmery ŠxVxH: 300x700x150 **Hmotnosť v kg:** 10

Cena v € s DPH:

biela farba - **128 €** | príplatok za inú RAL farbu - **22 €**
drevodekor - **115 €** | Supermat - **160 €**

Určené doplnky v € s DPH:

Rôzne úchytky
Frézovaná úchytka, typ č.1-5

Poznámka: Pri objednávke treba určiť otváranie dvierok doľava alebo doprava.



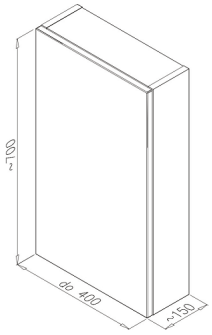

Názov: PRO Závesná do 400

Obj. kód: SKPRO40ZAV

Popis: Závesná skrinka s dvierkami otváranými dotykom. Dve výškovo nastaviteľné drevené poličky. Dotykové otv. je možno zameniť za tlmené zatváranie za cenu úchytky.

Rozmery ŠxVxH: 400x700x150 **Hmotnosť v kg:** 11

Cena v € s DPH:

biela farba - **140 €** | príplatok za inú RAL farbu - **23 €**
drevodekor - **132 €** | Supermat - **174 €**

Určené doplnky v € s DPH:

Rôzne úchytky
Frézovaná úchytka, typ č.1-5

Poznámka: Pri objednávke treba určiť otváranie dvierok doľava alebo doprava.



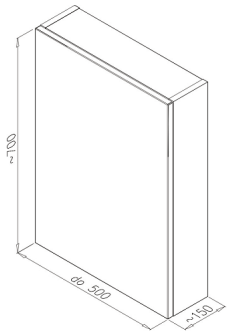

Názov: PRO Závesná do 500

Obj. kód: SKPRO50ZAV

Popis: Závesná skrinka s dvierkami otváranými dotykom. Dve výškovo nastaviteľné drevené poličky. Dotykové otv. je možno zameniť za tlmené zatváranie za cenu úchytky.

Rozmery ŠxVxH: 500x700x150 **Hmotnosť v kg:** 12

Cena v € s DPH:

biela farba - **153 €** | príplatok za inú RAL farbu - **25 €**
drevodekor - **120 €** | Supermat - **190 €**

Určené doplnky v € s DPH:

Rôzne úchytky
Frézovaná úchytka, typ č.1-5

Poznámka: Pri objednávke treba určiť otváranie dvierok doľava alebo doprava.





Názov: taburetka PRO 500, výklopná

Obj. kód: TAPRO5000

Popis: Taburetka na sedenie s výklopnou hornou doskou. Priestor 62 litrov na špinavú bielizeň s vetracími mriežkami v spodnom dne. Na kolieskach. Nosnosť 120kg.

Rozmery ŠxVxH: 500x450x450 **Hmotnosť v kg:** 22

Cena v € s DPH:

biela farba - **210 €** | príplatok za inú RAL farbu - **34 €**
drevodekor - **205 €** | Supermat - **260 €**

Určené doplnky v € s DPH:



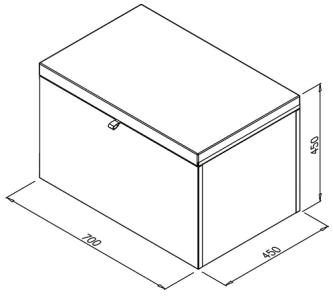

Názov: taburetka PRO 700, výklopná

Obj. kód: TAPRO7000

Popis: Taburetka na sedenie s výklopnou hornou doskou. Priestor 88 litrov na špinavú bielizeň s vetracími mriežkami v spodnom dne. Na kolieskach. Nosnosť 120kg.

Rozmery ŠxVxH: 700x450x450 **Hmotnosť v kg:** 26

Cena v € s DPH:

biela farba - **245 €** | príplatok za inú RAL farbu - **40 €**
drevodekor - **241 €** | Supermat - **304 €**

Určené doplnky v € s DPH:

Písmeno "X" znamená, že sa daná skrinka v danej variante nevyrába. Uvedené ceny sú maloobchodné odporúčané ceny s DPH v €. Ceny platia až do vydania nového katalógu. Pre aktuálny katalóg prosím navštívte náš web na www.kronzi.sk



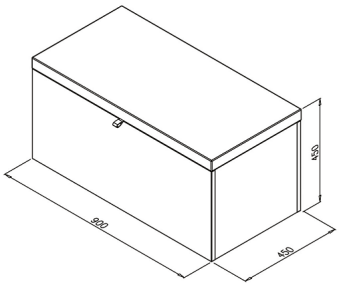

Názov: taburetka PRO 900, výklopná

Obj. kód: TAPRO9000

Popis: Taburetka na sedenie s výklopnou hornou doskou. Priestor 115 litrov na špinavú bielizeň s vetracími mriežkami v spodnom dne. Na kolieskach. Nosnosť 120kg.

Rozmery ŠxVxH: 900x450x450 **Hmotnosť v kg:** 31

Cena v € s DPH:

biela farba - **307 €** | príplatok za inú RAL farbu - **46 €**
drevodekor - **304 €** | Supermat - **375 €**

Určené doplnky v € s DPH:



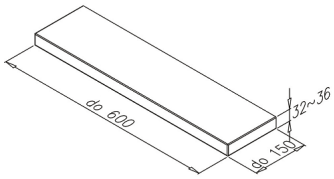

Názov: polička PRO do 600x32x150

Obj. kód: POPRO603215

Popis: Polička inštalovaná na stenu za pomoci zafrézovaných, neviditeľných konzôl. Upraviteľný je iba dĺžkový rozmer.

Rozmery ŠxVxH: 600x32x150 **Hmotnosť v kg:** 3

Cena v € s DPH:

biela farba - **51 €** | príplatok za inú RAL farbu - **11 €**
drevodekor - **46 €** | Supermat - **67 €**

Určené doplnky v € s DPH:



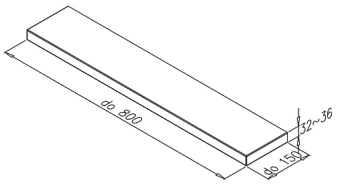

Názov: polička PRO do 800x32x150

Obj. kód: POPRO803215

Popis: Polička inštalovaná na stenu za pomoci zafrézovaných, neviditeľných konzôl. Upraviteľný je iba dĺžkový rozmer.

Rozmery ŠxVxH: 800x32x150 **Hmotnosť v kg:** 5

Cena v € s DPH:

biela farba - **61 €** | príplatok za inú RAL farbu - **14 €**
drevodekor - **54 €** | Supermat - **82 €**

Určené doplnky v € s DPH:



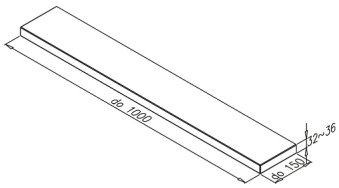

Názov: polička PRO do 1000x32x150

Obj. kód: POPRO1003215

Popis: Polička inštalovaná na stenu za pomoci zafrézovaných, neviditeľných konzôl. Upraviteľný je iba dĺžkový rozmer.

Rozmery ŠxVxH: 1000x32x150 **Hmotnosť v kg:** 6

Cena v € s DPH:

biela farba - **76 €** | príplatok za inú RAL farbu - **17 €**
drevodekor - **67 €** | Supermat - **101 €**

Určené doplnky v € s DPH:



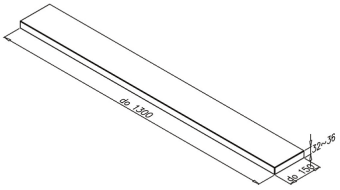

Názov: polička PRO do 1300x32x150

Obj. kód: POPRO1303215

Popis: Polička inštalovaná na stenu za pomoci zafrézovaných, neviditeľných konzôl. Upraviteľný je iba dĺžkový rozmer.

Rozmery ŠxVxH: 1300x32x150 **Hmotnosť v kg:** 7

Cena v € s DPH:

biela farba - **91 €** | príplatok za inú RAL farbu - **22 €**
drevodekor - **80 €** | Supermat - **123 €**

Určené doplnky v € s DPH:

Písmeno "X" znamená, že sa daná skrinka v danej variante nevyrába. Uvedené ceny sú maloobchodné odporúčané ceny s DPH v €. Ceny platia až do vydania nového katalógu. Pre aktuálny katalóg prosím navštívte náš web na www.kronzi.sk

Novinka!



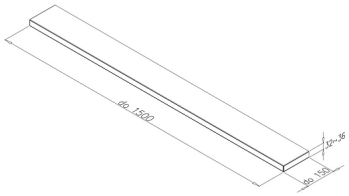

Názov: polička PRO do 1500x32x150

Obj. kód: POPRO1503215

Popis: Polička inštalovaná na stenu za pomoci zafrézovaných, neviditeľných konzôl. Upraviteľný je iba dĺžkový rozmer.

Rozmery ŠxVxH: 1500x32x150 **Hmotnosť v kg:** 9

Cena v € s DPH:

biela farba - **101 €** | príplatok za inú RAL farbu - **25 €**
drevodekor - **88 €** | Supermat - **138 €**

Určené doplnky v € s DPH:

Séria ZEN
ZEN skrinky pod umývadlo





Názov: ZEN Cubito 45 Dverová

Obj. kód: SKZENCUB45DV

Popis: Podumývadlová skrinka s dvierkami s tlmeným zatváraním určená pod umývadlo Jika Cubito 45. Jedna výškovo nastaviteľná políčka.

Rozmery ŠxVxH: 420x545x325 **Hmotnosť v kg:** 13

Cena v € s DPH:

biela farba - **154 €** | príplatok za inú RAL farbu - **32 €**
drevodekor - **X** | Supermat - **201 €**

Určené doplnky v € s DPH:

keramické umývadlo Jika Cubito 45 - 86 €

Upozornenie!: V cene skrinky nie je zarátané príslušné umývadlo. Poznámka: Pri objednávke treba určiť otváranie dvierok doľava alebo doprava.





Pásik vo farbe **RAL 3001**

Názov: ZEN Cubito 55 Dverová

Obj. kód: SKZENCUB55DV

Popis: Podumývadlová skrinka s dvierkami s tlmeným zatváraním určená pod umývadlo Jika Cubito 55. Jedna výškovo nastaviteľná políčka.

Rozmery ŠxVxH: 525x545x404 **Hmotnosť v kg:** 17

Cena v € s DPH:

biela farba - **204 €** | príplatok za inú RAL farbu - **40 €**
drevodekor - **193 €** | Supermat - **263 €**

Určené doplnky v € s DPH:

keramické umývadlo Jika Cubito 55 - 94 €

Upozornenie!: V cene skrinky nie je zarátané príslušné umývadlo.



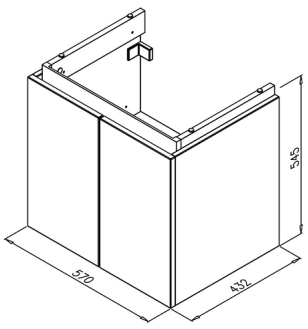

Názov: ZEN Cubito 60 Dverová

Obj. kód: SKZENCUB60DV

Popis: Podumývadlová skrinka s dvierkami s tlmeným zatváraním určená pod umývadlo Jika Cubito 60. Jedna výškovo nastaviteľná políčka.

Rozmery ŠxVxH: 570x545x431 **Hmotnosť v kg:** 18

Cena v € s DPH:

biela farba - **216 €** | príplatok za inú RAL farbu - **42 €**
drevodekor - **206 €** | Supermat - **278 €**

Určené doplnky v € s DPH:

keramické umývadlo Jika Cubito 60 - 98 €

Upozornenie!: V cene skrinky nie je zarátané príslušné umývadlo.



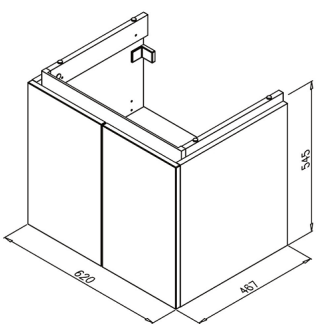

Názov: ZEN Cubito 65 Dverová

Obj. kód: SKZENCUB65DV

Popis: Podumývadlová skrinka s dvierkami s tlmeným zatváraním určená pod umývadlo Jika Cubito 65. Jedna výškovo nastaviteľná políčka.

Rozmery ŠxVxH: 620x545x466 **Hmotnosť v kg:** 20

Cena v € s DPH:

biela farba - **228 €** | príplatok za inú RAL farbu - **45 €**
drevodekor - **222 €** | Supermat - **294 €**

Určené doplnky v € s DPH:

keramické umývadlo Jika Cubito 65 - 117 €

Upozornenie!: V cene skrinky nie je zarátané príslušné umývadlo.

Písmeno "X" znamená, že sa daná skrinka v danej variante nevyrába. Uvedené ceny sú maloobchodné odporúčané ceny s DPH v €. Ceny platia až do vydania nového katalógu. Pre aktuálny katalóg prosím navštívte náš web na www.kronzi.sk



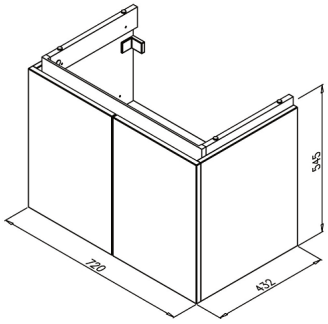

Názov: ZEN Cubito 75 L Dverová

Obj. kód: SKZENCUB75LDV

Popis: Podumývadlová skrinka s dvierkami s tlmeným zatváraním určená pod umývadlo Jika Cubito 75 L/P. Jedna výškovo nastaviteľná polička.

Rozmery ŠxVxH: 720x545x431 **Hmotnosť v kg:** 21

Cena v € s DPH:

biela farba - **237 €** | príplatok za inú RAL farbu - **46 €**
drevodekor - **217 €** | Supermat - **305 €**

Určené doplnky v € s DPH:

keramické umývadlo Jika Cubito 75 L alebo P - 224 €

Upozornenie!: V cene skrinky nie je zarátané príslušné umývadlo.



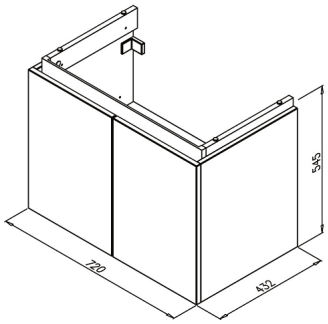

Názov: ZEN Cubito 75 P Dverová

Obj. kód: SKZENCUB75PDV

Popis: Podumývadlová skrinka s dvierkami s tlmeným zatváraním určená pod umývadlo Jika Cubito 75 L/P. Jedna výškovo nastaviteľná polička.

Rozmery ŠxVxH: 720x545x431 **Hmotnosť v kg:** 21

Cena v € s DPH:

biela farba - **248 €** | príplatok za inú RAL farbu - **46 €**
drevodekor - **227 €** | Supermat - **316 €**

Určené doplnky v € s DPH:

keramické umývadlo Jika Cubito 75 L alebo P - 224 €

Upozornenie!: V cene skrinky nie je zarátané príslušné umývadlo.



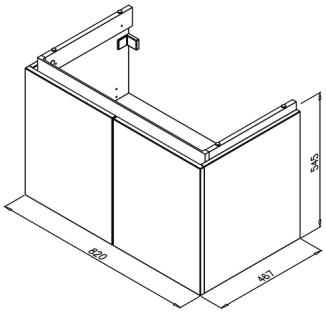

Názov: ZEN Cubito 85 Dverová

Obj. kód: SKZENCUB85DV

Popis: Podumývadlová skrinka s dvierkami s tlmeným zatváraním určená pod umývadlo Jika Cubito 85. Jedna výškovo nastaviteľná polička.

Rozmery ŠxVxH: 820x545x466 **Hmotnosť v kg:** 24

Cena v € s DPH:

biela farba - **259 €** | príplatok za inú RAL farbu - **50 €**
drevodekor - **255 €** | Supermat - **333 €**

Určené doplnky v € s DPH:

keramické umývadlo Jika Cubito 85 - 301 €

Upozornenie!: V cene skrinky nie je zarátané príslušné umývadlo.



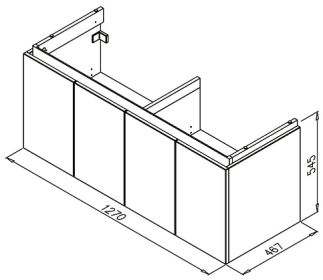

Názov: ZEN Cubito 130 Dverová

Obj. kód: SKZENCUB130DV

Popis: Podumývadlová skrinka s dvierkami s tlmeným zatváraním určená pod umývadlo Jika Cubito 130. Dve výškovo nastaviteľné poličky.

Rozmery ŠxVxH: 1270x545x466 **Hmotnosť v kg:** 36

Cena v € s DPH:

biela farba - **354 €** | príplatok za inú RAL farbu - **65 €**
drevodekor - **372 €** | Supermat - **450 €**

Určené doplnky v € s DPH:

keramické umývadlo Jika Cubito 130 - 458 €

Upozornenie!: V cene skrinky nie je zarátané príslušné umývadlo.





Názov: ZEN Cubito 55 Zásuvková

Obj. kód: SKZENCUB55ZAS

Popis: Podumývadlová skrinka so zásuvkami otváranými dotykom určená pod umývadlo Jika Cubito 55. Dotykové otv. je možno zameniť za tlmené zatváranie za cenu úchytky.

Rozmery ŠxVxH: 525x545x404 **Hmotnosť v kg:** 22

Cena v € s DPH:

biela farba - **326 €** | príplatok za inú RAL farbu - **40 €**
drevodekor - **292 €** | Supermat - **385 €**

Určené doplnky v € s DPH:

keramické umývadlo Jika Cubito 55 - 94 €
Organizér PRO H300 do zásuvky, biely - 21 €

Upozornenie!: V cene skrinky nie je zarátané príslušné umývadlo.

Písmeno "X" znamená, že sa daná skrinka v danej variante nevyrába. Uvedené ceny sú maloobchodné odporúčané ceny s DPH v €. Ceny platia až do vydania nového katalógu. Pre aktuálny katalóg prosím navštívte náš web na www.kronzi.sk



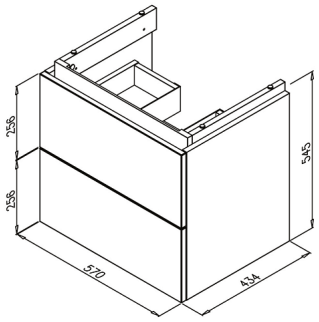

Názov: ZEN Cubito 60 Zásuvková

Obj. kód: SKZENCUB60ZAS

Popis: Podumývadlová skrinka so zásuvkami otváranými dotykom určená pod umývadlo Jika Cubito 60. Dotykové otv. je možno zameniť za tlmené zatváranie za cenu úchytky.

Rozmery ŠxVxH: 570x545x431 **Hmotnosť v kg:** 24

Cena v € s DPH:

biela farba - **339 €** | príplatok za inú RAL farbu - **43 €**
drevodekor - **303 €** | Supermat - **402 €**

Určené doplnky v € s DPH:

keramické umývadlo Jika Cubito 60 - 98 €
Organizér PRO H300 do zásuvky, biely - 21 €

Upozornenie!: V cene skrinky nie je zarátané príslušné umývadlo.



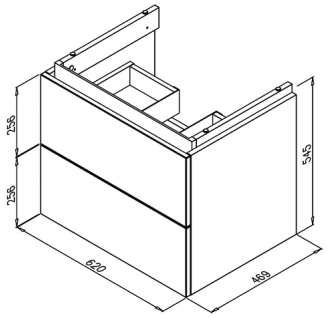

Názov: ZEN Cubito 65 Zásuvková

Obj. kód: SKZENCUB65ZAS

Popis: Podumývadlová skrinka so zásuvkami otváranými dotykom určená pod umývadlo Jika Cubito 65. Dotykové otv. je možno zameniť za tlmené zatváranie za cenu úchytky.

Rozmery ŠxVxH: 620x545x466 **Hmotnosť v kg:** 27

Cena v € s DPH:

biela farba - **357 €** | príplatok za inú RAL farbu - **46 €**
drevodekor - **318 €** | Supermat - **425 €**

Určené doplnky v € s DPH:

keramické umývadlo Jika Cubito 65 - 117 €
Organizér PRO H300 do zásuvky, biely - 21 €

Upozornenie!: V cene skrinky nie je zarátané príslušné umývadlo.





Názov: ZEN Cubito 75 L Zásuvková

Obj. kód: SKZENCUB75LZAS

Popis: Podumývadlová skrinka so zásuvkami otváranými dotykom určená pod umývadlo Jika Cubito 75 L. Dotykové otv. je možno zameniť za tlmené zatváranie za cenu úchytky.

Rozmery ŠxVxH: 720x545x431 **Hmotnosť v kg:** 27

Cena v € s DPH:

biela farba - **385 €** | príplatok za inú RAL farbu - **47 €**
drevodekor - **343 €** | Supermat - **454 €**

Určené doplnky v € s DPH:

keramické umývadlo Jika Cubito 75 L - 224 €
Organizér PRO H300 do zásuvky, biely - 21 €

Upozornenie!: V cene skrinky nie je zarátané príslušné umývadlo.





Názov: ZEN Cubito 75 P Zásuvková

Obj. kód: SKZENCUB75PZAS

Popis: Podumývadlová skrinka so zásuvkami otváranými dotykom určená pod umývadlo Jika Cubito 75 P. Dotykové otv. je možno zameniť za tlmené zatváranie za cenu úchytky.

Rozmery ŠxVxH: 720x545x431 **Hmotnosť v kg:** 27

Cena v € s DPH:

biela farba - **404 €** | príplatok za inú RAL farbu - **47 €**
drevodekor - **360 €** | Supermat - **473 €**

Určené doplnky v € s DPH:

keramické umývadlo Jika Cubito 75 P - 224 €
Organizér PRO H300 do zásuvky, biely - 21 €

Upozornenie!: V cene skrinky nie je zarátané príslušné umývadlo.



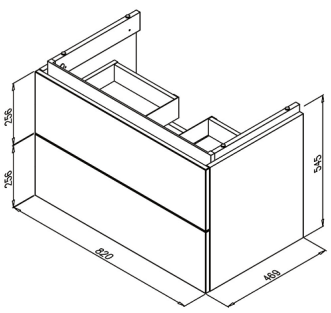

Názov: ZEN Cubito 85 Zásuvková

Obj. kód: SKZENCUB85ZAS

Popis: Podumývadlová skrinka so zásuvkami otváranými dotykom určená pod umývadlo Jika Cubito 85. Dotykové otv. je možno zameniť za tlmené zatváranie za cenu úchytky.

Rozmery ŠxVxH: 820x545x466 **Hmotnosť v kg:** 32

Cena v € s DPH:

biela farba - **415 €** | príplatok za inú RAL farbu - **51 €**
drevodekor - **372 €** | Supermat - **490 €**

Určené doplnky v € s DPH:

keramické umývadlo Jika Cubito 85 - 301 €
Organizér PRO H300 do zásuvky, biely - 21 €

Upozornenie!: V cene skrinky nie je zarátané príslušné umývadlo.

Písmeno "X" znamená, že sa daná skrinka v danej variante nevyrába. Uvedené ceny sú maloobchodné odporúčané ceny s DPH v €. Ceny platia až do vydania nového katalógu. Pre aktuálny katalóg prosím navštívte náš web na www.kronzi.sk



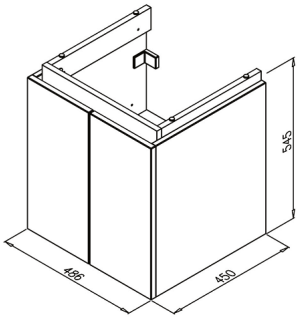

Upozornenie!: V cene skrinky nie je zarátané príslušné umývadlo.

Názov: ZEN TWINS 50 Dverová

Obj. kód: SKZENTW50DV

Popis: Podumývadlová skrinka s dvierkami s tlmeným zatváraním určená pod umývadlo Kolo Twins 60. Jedna výškovo nastaviteľná polička.

Rozmery ŠxVxH: 486x545x456 **Hmotnosť v kg:** 17

Cena v € s DPH:

biela farba - **218 €** | príplatok za inú RAL farbu - **42 €**
drevodekor - **207 €** | Supermat - **280 €**

Určené doplnky v € s DPH:

keramické umývadlo Kolo Twins 50 - 97 €



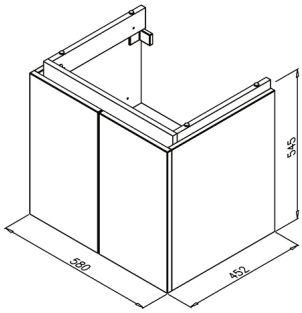

Upozornenie!: V cene skrinky nie je zarátané príslušné umývadlo.

Názov: ZEN TWINS 60 Dverová

Obj. kód: SKZENTW60DV

Popis: Podumývadlová skrinka s dvierkami s tlmeným zatváraním určená pod umývadlo Kolo Twins 60. Jedna výškovo nastaviteľná polička.

Rozmery ŠxVxH: 586x545x456 **Hmotnosť v kg:** 19

Cena v € s DPH:

biela farba - **233 €** | príplatok za inú RAL farbu - **44 €**
drevodekor - **224 €** | Supermat - **298 €**

Určené doplnky v € s DPH:

keramické umývadlo Kolo Twins 60 - 107 €

ZEN zrkadlá





Poznámka: Pri objednávke treba určiť otváranie dvierok doľava alebo doprava.

Názov: zrkadlo ZEN 450

Obj. kód: ZKZEN0457013

Popis: Zrkadlová skrinka s dvierkami s tlmeným zatváraním. Dve výškovo nastaviteľné poličky.

Rozmery ŠxVxH: 450x700x130 **Hmotnosť v kg:** 13

Cena v € s DPH:

biela farba - **159 €** | príplatok za inú RAL farbu - **13 €**
drevodekor - **147 €** | Supermat - **178 €**

Určené doplnky v € s DPH:

Príplatok za sklenené poličky (2ks) - 28 €
vypínač so zásuvkou ZEN, biely - 22 €
osvetlenie LED Lucius 300, chróm, LED - 36 €
osvetlenie LED Liga 300, chróm, LED - 44 €



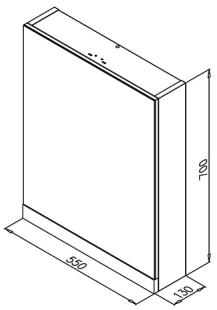

Poznámka: Pri objednávke treba určiť otváranie dvierok doľava alebo doprava.

Názov: zrkadlo ZEN 550

Obj. kód: ZKZEN0557013

Popis: Zrkadlová skrinka s dvierkami s tlmeným zatváraním. Dve výškovo nastaviteľné poličky.

Rozmery ŠxVxH: 550x700x130 **Hmotnosť v kg:** 15

Cena v € s DPH:

biela farba - **174 €** | príplatok za inú RAL farbu - **14 €**
drevodekor - **163 €** | Supermat - **195 €**

Určené doplnky v € s DPH:

Príplatok za sklenené poličky (2ks) - 28 €
vypínač so zásuvkou ZEN, biely - 22 €
osvetlenie LED Lucius 300, chróm, LED - 36 €
osvetlenie LED Liga 300, chróm, LED - 44 €



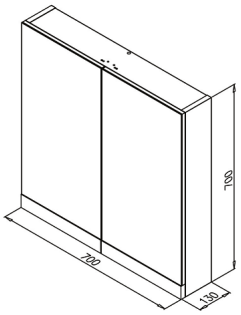

Názov: zrkadlo ZEN 700

Obj. kód: ZKZEN0707013

Popis: Zrkadlová skrinka s dvierkami s tlmeným zatváraním. Dve výškovo nastaviteľné poličky.

Rozmery ŠxVxH: 700x700x130 **Hmotnosť v kg:** 18

Cena v € s DPH:

biela farba - **220 €** | príplatok za inú RAL farbu - **15 €**
drevodekor - **220 €** | Supermat - **242 €**

Určené doplnky v € s DPH:

Príplatok za sklenené poličky (2ks) - 28 €
vypínač so zásuvkou ZEN, biely - 22 €
osvetlenie LED Lucius 300, chróm, LED - 36 €
osvetlenie LED Liga 300, chróm, LED - 44 €
osvetlenie LED Moon 300, chróm, LED - 44 €
osvetlenie LED Liga 600, chróm, LED - 70 €
osvetlenie LED Moon 500, chróm, LED - 73 €

Písmeno "X" znamená, že sa daná skrinka v danej variante nevyrába. Uvedené ceny sú maloobchodné odporúčané ceny s DPH v €. Ceny platia až do vydania nového katalógu. Pre aktuálny katalóg prosím navštívte náš web na www.kronzi.sk



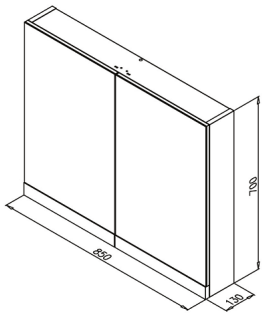

Názov: zrkadlo ZEN 850

Obj. kód: ZKZEN0857013

Popis: Zrkadlová skrinka s dvierkami s tlmeným zatváraním. Dve výškovo nastaviteľné poličky.

Rozmery ŠxVxH: 850x700x130 **Hmotnosť v kg:** 20

Cena v € s DPH:

biela farba - **240 €** | príplatok za inú RAL farbu - **15 €**
drevodekor - **230 €** | Supermat - **262 €**

Určené doplnky v € s DPH:

Príplatok za sklenené poličky (2ks) - 28 €
vypínač so zásuvkou ZEN, biely - 22 €
osvetlenie LED Lucius 300, chróm, LED - 36 €
osvetlenie LED Liga 300, chróm, LED - 44 €
osvetlenie LED Moon 300, chróm, LED - 44 €
osvetlenie LED Liga 600, chróm, LED - 70 €
osvetlenie LED Lucius 740, chróm, LED - 76 €



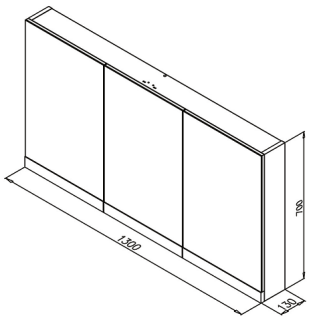

Názov: zrkadlo ZEN 1300

Obj. kód: ZKZEN01307013

Popis: Zrkadlová skrinka s dvierkami s tlmeným zatváraním. Šesť výškovo nastaviteľných poličiek.

Rozmery ŠxVxH: 1300x700x130 **Hmotnosť v kg:** 31

Cena v € s DPH:

biela farba - **343 €** | príplatok za inú RAL farbu - **18 €**
drevodekor - **330 €** | Supermat - **369 €**

Určené doplnky v € s DPH:

Príplatok za sklenené poličky, 6ks - 10 €
vypínač so zásuvkou ZEN, biely - 22 €
osvetlenie LED Lucius 300, chróm, LED - 36 €
osvetlenie LED Liga 300, chróm, LED - 44 €
osvetlenie LED Moon 300, chróm, LED - 44 €
osvetlenie LED Liga 600, chróm, LED - 70 €
osvetlenie LED Lucius 740, chróm, LED - 76 €

ZEN doplnkové skrinky





Názov: ZEN 350 Vysoká

Obj. kód: SKZEN035VYS

Popis: Vysoká skrinka s dvierkami s tlmeným zatváraním a 5 výškovo nastaviteľnými drevenými poličkami.

Rozmery ŠxVxH: 350x1650x300 **Hmotnosť v kg:** 30

Cena v € s DPH:

biela farba - **349 €** | príplatok za inú RAL farbu - **75 €**
drevodekor - **331 €** | Supermat - **459 €**

Určené doplnky v € s DPH:

Poznámka: Pri objednávke treba určiť otváranie dvierok doľava alebo doprava.



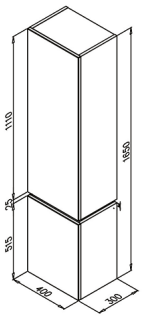

Názov: ZEN 400 Vysoká

Obj. kód: SKZEN040VYS

Popis: Vysoká skrinka s dvierkami s tlmeným zatváraním a 5 výškovo nastaviteľnými drevenými poličkami.

Rozmery ŠxVxH: 400x1650x300 **Hmotnosť v kg:** 32

Cena v € s DPH:

biela farba - **394 €** | príplatok za inú RAL farbu - **78 €**
drevodekor - **358 €** | Supermat - **509 €**

Určené doplnky v € s DPH:

Poznámka: Pri objednávke treba určiť otváranie dvierok doľava alebo doprava.



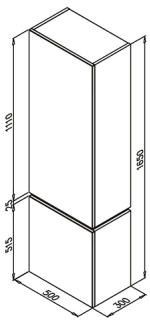

Názov: ZEN 500 Vysoká

Obj. kód: SKZEN050VYS

Popis: Vysoká skrinka s dvierkami s tlmeným zatváraním a 5 výškovo nastaviteľnými drevenými poličkami.

Rozmery ŠxVxH: 500x1650x300 **Hmotnosť v kg:** 37

Cena v € s DPH:

biela farba - **428 €** | príplatok za inú RAL farbu - **85 €**
drevodekor - **389 €** | Supermat - **553 €**

Určené doplnky v € s DPH:

Poznámka: Pri objednávke treba určiť otváranie dvierok doľava alebo doprava.

Písmeno "X" znamená, že sa daná skrinka v danej variante nevyrába. Uvedené ceny sú maloobchodné odporúčané ceny s DPH v €. Ceny platia až do vydania nového katalógu. Pre aktuálny katalóg prosím navštívte náš web na www.kronzi.sk





Názov: ZEN 350 Závesná

Obj. kód: SKZEN035ZAV

Popis: Závesná skrinka s dvierkami s tlmeným zatváraním a 2 výškovo nastaviteľnými drevenými poličkami.

Rozmery ŠxVxH: 350x700x130 **Hmotnosť v kg:** 9

Cena v € s DPH:

biela farba - **120 €** | príplatok za inú RAL farbu - **21 €**
drevodekor - **105 €** | Supermat - **151 €**

Určené doplnky v € s DPH:

Poznámka: Pri objednávke treba určiť otváranie dvierok doľava alebo doprava.



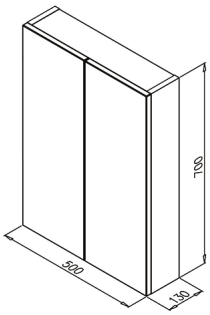

Názov: ZEN 500 Závesná

Obj. kód: SKZEN050ZAV

Popis: Závesná skrinka s dvierkami s tlmeným zatváraním a 2 výškovo nastaviteľnými drevenými poličkami.

Rozmery ŠxVxH: 500x700x130 **Hmotnosť v kg:** 12

Cena v € s DPH:

biela farba - **153 €** | príplatok za inú RAL farbu - **27 €**
drevodekor - **141 €** | Supermat - **193 €**

Určené doplnky v € s DPH:



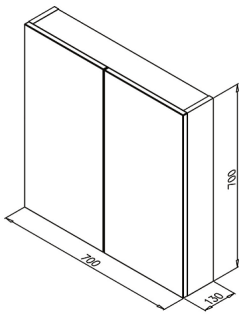

Názov: ZEN 700 Závesná

Obj. kód: SKZEN070ZAV

Popis: Závesná skrinka s dvierkami s tlmeným zatváraním a 2 výškovo nastaviteľnými drevenými poličkami.

Rozmery ŠxVxH: 700x700x130 **Hmotnosť v kg:** 15

Cena v € s DPH:

biela farba - **180 €** | príplatok za inú RAL farbu - **31 €**
drevodekor - **168 €** | Supermat - **226 €**

Určené doplnky v € s DPH:

Séria Tanja
TANJA skrinky pod umývadlo



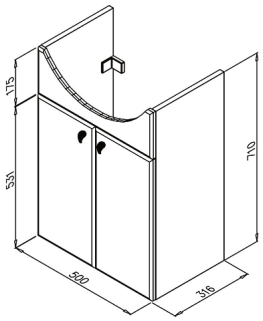

Názov: TANJA Lýra Plus 55 Dverová

Obj. kód: SKTANLY55DV

Popis: Skrinka s dvierkami bez tlmeného zatvárania určená pod Jika Lyra Plus 55. Jedna výškovo nastaviteľná polička. Obsahuje závesné kovanie. Úchytky slza sú v cene.

Rozmery ŠxVxH: 500x710x315 **Hmotnosť v kg:** 15

Cena v € s DPH:

biela farba - **133 €** | príplatok za inú RAL farbu - **38 €**
drevodekor - **125 €** | Supermat - **189 €**

Určené doplnky v € s DPH:

keramické umývadlo Jika Lýra 55 - 67 €
nožička TANJA, chróm, 100mm, 1ks - 5 €
nožička ZEN, chróm, 100mm, 1ks - 9 €

Upozornenie!: V cene skrinky nie je zarátané príslušné umývadlo a nožičky.



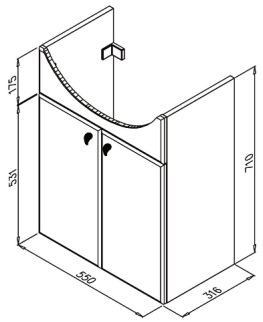

Názov: TANJA Lýra Plus 60 Dverová

Obj. kód: SKTANLY60DV

Popis: Skrinka s dvierkami bez tlmeného zatvárania určená pod Jika Lyra Plus 60. Jedna výškovo nastaviteľná polička. Obsahuje závesné kovanie. Úchytky slza sú v cene.

Rozmery ŠxVxH: 550x710x315 **Hmotnosť v kg:** 16

Cena v € s DPH:

biela farba - **144 €** | príplatok za inú RAL farbu - **40 €**
drevodekor - **131 €** | Supermat - **203 €**

Určené doplnky v € s DPH:

keramické umývadlo Jika Lýra 60 - 70 €
nožička TANJA, chróm, 100mm, 1ks - 5 €
nožička ZEN, chróm, 100mm, 1ks - 9 €

Upozornenie!: V cene skrinky nie je zarátané príslušné umývadlo a nožičky.

Písmeno "X" znamená, že sa daná skrinka v danej variante nevyrába. Uvedené ceny sú maloobchodné odporúčané ceny s DPH v €. Ceny platia až do vydania nového katalógu. Pre aktuálny katalóg prosím navštívte náš web na www.kronzi.sk



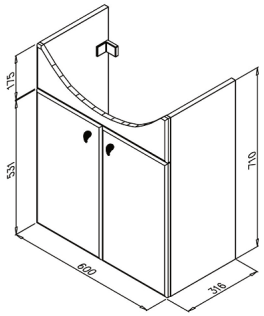

Názov: TANJA Lýra Plus 65 Dverová

Obj. kód: SKTANLY65DV

Popis: Skrinka s dvierkami bez tlmeného zatvárania určená pod Jika Lyra Plus 65. Jedna výškovo nastaviteľná polička. Obsahuje závesné kovanie. Úchytky slza sú v cene.

Rozmery ŠxVxH: 600x710x315 **Hmotnosť v kg:** 17

Cena v € s DPH:

biela farba - **149 €** | príplatok za inú RAL farbu - **41 €**
drevodekor - **136 €** | Supermat - **209 €**

Určené doplnky v € s DPH:

keramické umývadlo Jika Lýra 65 - 81 €
nožička TANJA, chróm, 100mm, 1ks - 5 €
nožička ZEN, chróm, 100mm, 1ks - 9 €

Upozornenie!: V cene skrinky nie je zarátané príslušné umývadlo a nožičky.



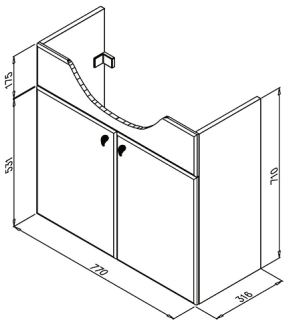

Názov: TANJA Lýra Plus 80 Dverová

Obj. kód: SKTANLY80DV

Popis: Skrinka s dvierkami bez tlmeného zatvárania určená pod Jika Lyra Plus 80. Jedna výškovo nastaviteľná polička. Obsahuje závesné kovanie. Úchytky slza sú v cene.

Rozmery ŠxVxH: 770x710x315 **Hmotnosť v kg:** 20

Cena v € s DPH:

biela farba - **168 €** | príplatok za inú RAL farbu - **46 €**
drevodekor - **156 €** | Supermat - **236 €**

Určené doplnky v € s DPH:

keramické umývadlo Jika Lýra 80 - 151 €
nožička TANJA, chróm, 100mm, 1ks - 5 €
nožička ZEN, chróm, 100mm, 1ks - 9 €

Upozornenie!: V cene skrinky nie je zarátané príslušné umývadlo a nožičky.





Názov: TANJA Lýra Plus 60 Zásuvková

Obj. kód: SKTANLY60ZAS

Popis: Skrinka s dvierkami a zásuvkami bez tlmeného zatvárania určená pod Jika Lyra Plus 60. Jedna výškovo nastaviteľná polička. Obsahuje závesné kovanie. Úchytky slza sú v cene.

Rozmery ŠxVxH: 550x710x315 **Hmotnosť v kg:** 18

Cena v € s DPH:

biela farba - **165 €** | príplatok za inú RAL farbu - **41 €**
drevodekor - **157 €** | Supermat - **225 €**

Určené doplnky v € s DPH:

keramické umývadlo Jika Lýra 60 - 70 €
nožička TANJA, chróm, 100mm, 1ks - 5 €
nožička ZEN, chróm, 100mm, 1ks - 9 €

Upozornenie!: V cene skrinky nie je zarátané príslušné umývadlo a nožičky.



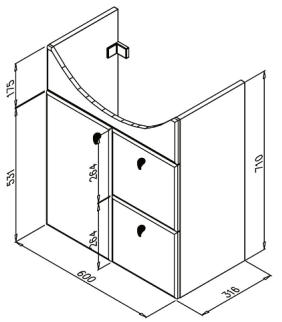

Názov: TANJA Lýra Plus 65 Zásuvková

Obj. kód: SKTANLY65ZAS

Popis: Skrinka s dvierkami a zásuvkami bez tlmeného zatvárania určená pod Jika Lyra Plus 65. Jedna výškovo nastaviteľná polička. Obsahuje závesné kovanie. Úchytky slza sú v cene.

Rozmery ŠxVxH: 600x710x315 **Hmotnosť v kg:** 19

Cena v € s DPH:

biela farba - **171 €** | príplatok za inú RAL farbu - **42 €**
drevodekor - **163 €** | Supermat - **233 €**

Určené doplnky v € s DPH:

keramické umývadlo Jika Lýra 65 - 81 €
nožička TANJA, chróm, 100mm, 1ks - 5 €
nožička ZEN, chróm, 100mm, 1ks - 9 €

Upozornenie!: V cene skrinky nie je zarátané príslušné umývadlo a nožičky.



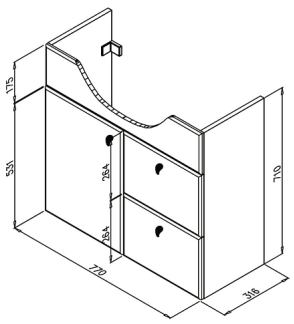

Názov: TANJA Lýra Plus 80 Zásuvková

Obj. kód: SKTANLY80ZAS

Popis: Skrinka s dvierkami a zásuvkami bez tlmeného zatvárania určená pod Jika Lyra Plus 80. Jedna výškovo nastaviteľná polička. Obsahuje závesné kovanie. Úchytky slza sú v cene.

Rozmery ŠxVxH: 770x710x315 **Hmotnosť v kg:** 22

Cena v € s DPH:

biela farba - **192 €** | príplatok za inú RAL farbu - **48 €**
drevodekor - **211 €** | Supermat - **263 €**

Určené doplnky v € s DPH:

keramické umývadlo Jika Lýra 80 - 151 €
nožička TANJA, chróm, 100mm, 1ks - 5 €
nožička ZEN, chróm, 100mm, 1ks - 9 €

Upozornenie!: V cene skrinky nie je zarátané príslušné umývadlo a nožičky.

Písmeno "X" znamená, že sa daná skrinka v danej variante nevyrába. Uvedené ceny sú maloobchodné odporúčané ceny s DPH v €. Ceny platia až do vydania nového katalógu. Pre aktuálny katalóg prosím navštívte náš web na www.kronzi.sk

TANJA zrkadlá na ráme





Názov: zrkadlo TANJA do 600x700

Obj. kód: ZKTANR60

Popis: Zrkadlo na ráme. Zrkadlo presahuje rámik 15mm po celom obvode. Zavesenie na háčiky a hmoždinky (v cene).

Rozmery ŠxVxH: do600x700x22 **Hmotnosť v kg:** 8

Cena v € s DPH:

biela farba - **85 €** | príplatok za inú RAL farbu - **X**
drevodekor - **X** | Supermat - **X**

Určené doplnky v € s DPH:

vypínač IR sensor, čierny - 37 €
osvetlenie LED Lucius 300, chróm, LED - 36 €
osvetlenie LED Liga 300, chróm, LED - 44 €
osvetlenie LED Moon 300, chróm, LED - 44 €
osvetlenie LED Liga 600, chróm, LED - 70 €
osvetlenie LED Moon 500, chróm, LED - 73 €

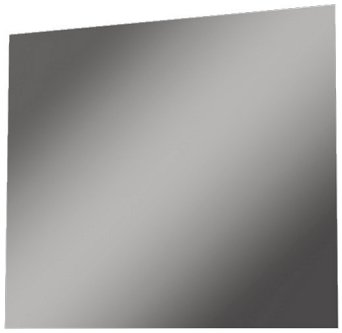

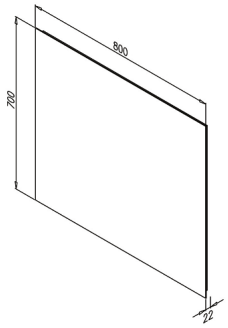

Názov: zrkadlo TANJA do 800x700

Obj. kód: ZKTANR80

Popis: Zrkadlo na ráme. Zrkadlo presahuje rámik 15mm po celom obvode. Zavesenie na háčiky a hmoždinky (v cene).

Rozmery ŠxVxH: do800x700x22 **Hmotnosť v kg:** 9

Cena v € s DPH:

biela farba - **102 €** | príplatok za inú RAL farbu - **X**
drevodekor - **X** | Supermat - **X**

Určené doplnky v € s DPH:

vypínač IR sensor, čierny - 37 €
osvetlenie LED Lucius 300, chróm, LED - 36 €
osvetlenie LED Liga 300, chróm, LED - 44 €
osvetlenie LED Moon 300, chróm, LED - 44 €
osvetlenie LED Liga 600, chróm, LED - 70 €
osvetlenie LED Moon 500, chróm, LED - 73 €
osvetlenie LED Lucius 740, chróm, LED - 76 €



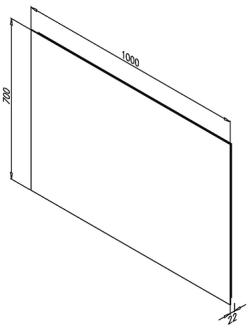

Názov: zrkadlo TANJA do 1000x700

Obj. kód: ZKTANR100

Popis: Zrkadlo na ráme. Zrkadlo presahuje rámik 15mm po celom obvode. Zavesenie na háčiky a hmoždinky (v cene).

Rozmery ŠxVxH: do1000x700x22 **Hmotnosť v kg:** 11

Cena v € s DPH:

biela farba - **119 €** | príplatok za inú RAL farbu - **X**
drevodekor - **X** | Supermat - **X**

Určené doplnky v € s DPH:

vypínač IR sensor, čierny - 37 €
osvetlenie LED Lucius 300, chróm, LED - 36 €
osvetlenie LED Liga 300, chróm, LED - 44 €
osvetlenie LED Moon 300, chróm, LED - 44 €
osvetlenie LED Liga 600, chróm, LED - 70 €
osvetlenie LED Moon 500, chróm, LED - 73 €
osvetlenie LED Lucius 740, chróm, LED - 76 €



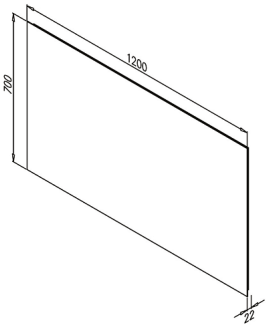

Názov: zrkadlo TANJA do 1200x700

Obj. kód: ZKTANR120

Popis: Zrkadlo na ráme. Zrkadlo presahuje rámik 15mm po celom obvode. Zavesenie na háčiky a hmoždinky (v cene).

Rozmery ŠxVxH: do1200x700x22 **Hmotnosť v kg:** 13

Cena v € s DPH:

biela farba - **136 €** | príplatok za inú RAL farbu - **X**
drevodekor - **X** | Supermat - **X**

Určené doplnky v € s DPH:

vypínač IR sensor, čierny - 37 €
osvetlenie LED Lucius 300, chróm, LED - 36 €
osvetlenie LED Liga 300, chróm, LED - 44 €
osvetlenie LED Moon 300, chróm, LED - 44 €
osvetlenie LED Liga 600, chróm, LED - 70 €
osvetlenie LED Moon 500, chróm, LED - 73 €
osvetlenie LED Lucius 740, chróm, LED - 76 €



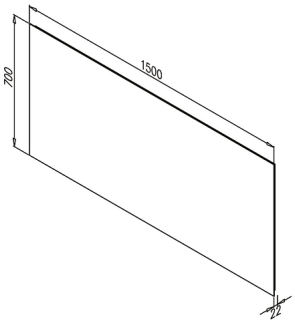

Názov: zrkadlo TANJA do 1500x700

Obj. kód: ZKTANR150

Popis: Zrkadlo na ráme. Zrkadlo presahuje rámik 15mm po celom obvode. Zavesenie na háčiky a hmoždinky (v cene).

Rozmery ŠxVxH: do1500x700x22 **Hmotnosť v kg:** 13

Cena v € s DPH:

biela farba - **164 €** | príplatok za inú RAL farbu - **X**
drevodekor - **X** | Supermat - **X**

Určené doplnky v € s DPH:

vypínač IR sensor, čierny - 37 €
osvetlenie LED Lucius 300, chróm, LED - 36 €
osvetlenie LED Liga 300, chróm, LED - 44 €
osvetlenie LED Moon 300, chróm, LED - 44 €
osvetlenie LED Liga 600, chróm, LED - 70 €
osvetlenie LED Moon 500, chróm, LED - 73 €
osvetlenie LED Lucius 740, chróm, LED - 76 €

Písmeno "X" znamená, že sa daná skrinka v danej variante nevyrába. Uvedené ceny sú maloobchodné odporúčané ceny s DPH v €. Ceny platia až do vydania nového katalógu. Pre aktuálny katalóg prosím navštívte náš web na www.kronzi.sk

TANJA zrkadlá v ráme





Názov: zrkadlo TANJA v ráme do 600x700

Obj. kód: ZKTAVR6070

Popis: Zrkadlo v ráme, ktorý je široký 60mm. Zavesenie na háčiky a hmoždinky (v cene).

Rozmery ŠxVxH: do600x700x20 **Hmotnosť v kg:** 11

Cena v € s DPH:

biela farba - **114 €** | príplatok za inú RAL farbu - **14 €**

drevodekor - **98 €** | Supermat - **135 €**

Určené doplnky v € s DPH:

osvetlenie LED Lucius 300, chróm, LED - 36 €
osvetlenie LED Liga 300, chróm, LED - 44 €
osvetlenie LED Moon 300, chróm, LED - 44 €
osvetlenie LED Liga 600, chróm, LED - 70 €
osvetlenie LED Moon 500, chróm, LED - 73 €
osvetlenie LED Lucius 740, chróm, LED - 76 €





detail rámiku

Názov: zrkadlo TANJA v ráme do 800x700

Obj. kód: ZKTAVR8070

Popis: Zrkadlo v ráme, ktorý je široký 60mm. Zavesenie na háčiky a hmoždinky (v cene).

Rozmery ŠxVxH: do800x700x20 **Hmotnosť v kg:** 13

Cena v € s DPH:

biela farba - **138 €** | príplatok za inú RAL farbu - **15 €**

drevodekor - **121 €** | Supermat - **160 €**

Určené doplnky v € s DPH:

osvetlenie LED Lucius 300, chróm, LED - 36 €
osvetlenie LED Liga 300, chróm, LED - 44 €
osvetlenie LED Moon 300, chróm, LED - 44 €
osvetlenie LED Liga 600, chróm, LED - 70 €
osvetlenie LED Moon 500, chróm, LED - 73 €
osvetlenie LED Lucius 740, chróm, LED - 76 €



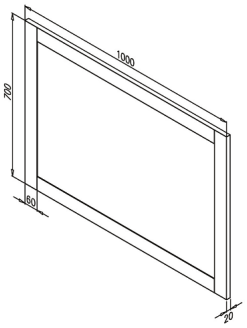

Názov: zrkadlo TANJA v ráme do 1000x700

Obj. kód: ZKTAVR10070

Popis: Zrkadlo v ráme, ktorý je široký 60mm. Zavesenie na háčiky a hmoždinky (v cene).

Rozmery ŠxVxH: do1000x700x20 **Hmotnosť v kg:** 16

Cena v € s DPH:

biela farba - **165 €** | príplatok za inú RAL farbu - **18 €**

drevodekor - **147 €** | Supermat - **191 €**

Určené doplnky v € s DPH:

osvetlenie LED Lucius 300, chróm, LED - 36 €
osvetlenie LED Liga 300, chróm, LED - 44 €
osvetlenie LED Moon 300, chróm, LED - 44 €
osvetlenie LED Liga 600, chróm, LED - 70 €
osvetlenie LED Moon 500, chróm, LED - 73 €
osvetlenie LED Lucius 740, chróm, LED - 76 €



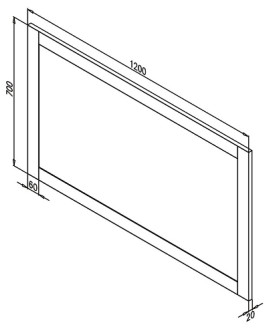

Názov: zrkadlo TANJA v ráme do 1200x700

Obj. kód: ZKTAVR12070

Popis: Zrkadlo v ráme, ktorý je široký 60mm. Zavesenie na háčiky a hmoždinky (v cene).

Rozmery ŠxVxH: do1200x700x20 **Hmotnosť v kg:** 18

Cena v € s DPH:

biela farba - **189 €** | príplatok za inú RAL farbu - **19 €**

drevodekor - **168 €** | Supermat - **217 €**

Určené doplnky v € s DPH:

osvetlenie LED Lucius 300, chróm, LED - 36 €
osvetlenie LED Liga 300, chróm, LED - 44 €
osvetlenie LED Moon 300, chróm, LED - 44 €
osvetlenie LED Liga 600, chróm, LED - 70 €
osvetlenie LED Moon 500, chróm, LED - 73 €
osvetlenie LED Lucius 740, chróm, LED - 76 €



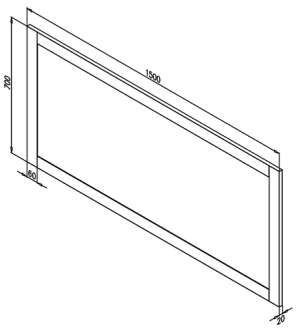

Názov: zrkadlo TANJA v ráme do 1500x700

Obj. kód: ZKTAVR15070

Popis: Zrkadlo v ráme, ktorý je široký 60mm. Zavesenie na háčiky a hmoždinky (v cene).

Rozmery ŠxVxH: do1500x700x20 **Hmotnosť v kg:** 21

Cena v € s DPH:

biela farba - **223 €** | príplatok za inú RAL farbu - **23 €**

drevodekor - **200 €** | Supermat - **257 €**

Určené doplnky v € s DPH:

osvetlenie LED Lucius 300, chróm, LED - 36 €
osvetlenie LED Liga 300, chróm, LED - 44 €
osvetlenie LED Moon 300, chróm, LED - 44 €
osvetlenie LED Liga 600, chróm, LED - 70 €
osvetlenie LED Moon 500, chróm, LED - 73 €
osvetlenie LED Lucius 740, chróm, LED - 76 €

Písmeno "X" znamená, že sa daná skrinka v danej variante nevyrába. Uvedené ceny sú maloobchodné odporúčané ceny s DPH v €. Ceny platia až do vydania nového katalógu. Pre aktuálny katalóg prosím navštívte náš web na www.kronzi.sk

TANJA doplnkové skrinky




Poznámka: Pri objednávke treba určiť otváranie dvierok doľava alebo doprava.

Názov: TANJA 375 Vysoká zásuvková

Obj. kód: SKTAN375VYSZAS

Popis: Vysoká skrinka s dvierkami a zásuvkami bez tlmeného zatvárania. Tri výškovo nastaviteľné poličky. Obsahuje závesné kovanie. Úchytky slza sú v cene.

Rozmery ŠxVxH: 375x1900x300 **Hmotnosť v kg:** 33

Cena v € s DPH:

biela farba - **237 €** | príplatok za inú RAL farbu - **73 €**
drevodekor - **219 €** | Supermat - **344 €**

Určené doplnky v € s DPH:

nožička TANJA, chróm, 100mm, 1ks - 5 €
nožička ZEN, chróm, 100mm, 1ks - 9 €


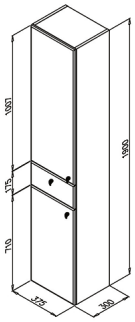

Poznámka: Pri objednávke treba určiť otváranie dvierok doľava alebo doprava.

Názov: TANJA 375 Vysoká PD zásuvková

Obj. kód: SKTAN375VYSPDZA

Popis: Vysoká skrinka s dvierkami a zásuvkami bez tlmeného zatvárania. Tri výškovo nastaviteľné poličky. Obsahuje závesné kovanie. Úchytky slza sú v cene.

Rozmery ŠxVxH: 375x1900x300 **Hmotnosť v kg:** 35

Cena v € s DPH:

biela farba - **249 €** | príplatok za inú RAL farbu - **79 €**
drevodekor - **230 €** | Supermat - **365 €**

Určené doplnky v € s DPH:

nožička TANJA, chróm, 100mm, 1ks - 5 €
nožička ZEN, chróm, 100mm, 1ks - 9 €


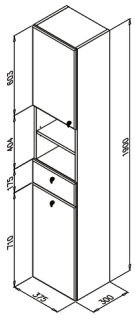

Poznámka: Pri objednávke treba určiť otváranie horných dvierok doľava alebo doprava.

Názov: TANJA 375 Vysoká košová

Obj. kód: SKTAN375VYSKOS

Popis: Vysoká skrinka s dvierkami a zásuvkami bez tlmeného zatvárania s drôteným košom. Dve výškovo nastaviteľné poličky. Obsahuje závesné kovanie. Úchytky slza sú v cene.

Rozmery ŠxVxH: 375x1900x300 **Hmotnosť v kg:** 33

Cena v € s DPH:

biela farba - **271 €** | príplatok za inú RAL farbu - **73 €**
drevodekor - **268 €** | Supermat - **378 €**

Určené doplnky v € s DPH:

nožička TANJA, chróm, 100mm, 1ks - 5 €
nožička ZEN, chróm, 100mm, 1ks - 9 €




Poznámka: Pri objednávke treba určiť otváranie horných dvierok doľava alebo doprava.

Názov: TANJA 375 Vysoká PD košová

Obj. kód: SKTAN375VYSPDKO

Popis: Vysoká skrinka s dvierkami a zásuvkami bez tlmeného zatvárania s drôteným košom. Dve výškovo nastaviteľné poličky. Obsahuje závesné kovanie. Úchytky slza sú v cene.

Rozmery ŠxVxH: 375x1900x300 **Hmotnosť v kg:** 34

Cena v € s DPH:

biela farba - **283 €** | príplatok za inú RAL farbu - **79 €**
drevodekor - **266 €** | Supermat - **399 €**

Určené doplnky v € s DPH:

nožička TANJA, chróm, 100mm, 1ks - 5 €
nožička ZEN, chróm, 100mm, 1ks - 9 €




Poznámka: Pri objednávke treba určiť otváranie dvierok doľava alebo doprava.

Názov: TANJA 250 Závesná

Obj. kód: SKTAN25ZAV

Popis: Závesná skrinka s dvierkami bez tlmeného zatvárania s dvoma poličkami. Obsahuje závesné kovanie. Úchytka slza je v cene.

Rozmery ŠxVxH: 250x605x180 **Hmotnosť v kg:** 8

Cena v € s DPH:

biela farba - **62 €** | príplatok za inú RAL farbu - **19 €**
drevodekor - **61 €** | Supermat - **90 €**

Určené doplnky v € s DPH:

Písmeno "X" znamená, že sa daná skrinka v danej variante nevyrába. Uvedené ceny sú maloobchodné odporúčané ceny s DPH v €. Ceny platia až do vydania nového katalógu. Pre aktuálny katalóg prosím navštívte náš web na www.kronzi.sk



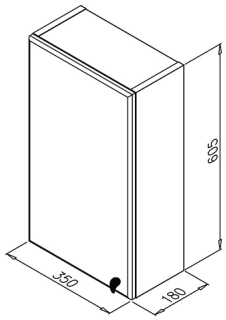

Názov: TANJA 350 Závesná

Obj. kód: SKTAN35ZAV

Popis: Závesná skrinka s dvierkami bez tlmeného zatvárania s dvoma poličkami. Obsahuje závesné kovanie. Úchytka slza je v cene.

Rozmery ŠxVxH: 350x605x180 **Hmotnosť v kg:** 10

Cena v € s DPH:

biela farba - **71 €** | príplatok za inú RAL farbu - **21 €**
drevodekor - **71 €** | Supermat - **102 €**

Určené doplnky v € s DPH:

Poznámka: Pri objednávke treba určiť otváranie dvierok doľava alebo doprava.



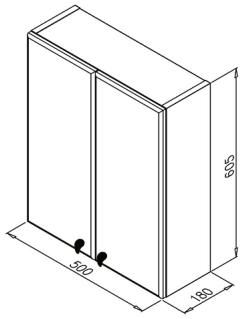

Názov: TANJA 500 Závesná

Obj. kód: SKTAN50ZAV

Popis: Závesná skrinka s dvierkami bez tlmeného zatvárania s dvoma poličkami. Obsahuje závesné kovanie. Úchytka slza je v cene.

Rozmery ŠxVxH: 500x605x180 **Hmotnosť v kg:** 13

Cena v € s DPH:

biela farba - **89 €** | príplatok za inú RAL farbu - **26 €**
drevodekor - **94 €** | Supermat - **127 €**

Určené doplnky v € s DPH:





Názov: TANJA HD 350 Košová

Obj. kód: SKTANHD35KOS

Popis: Skrinka s hornou doskou, s dvierkami bez tlmeného zatvárania s drôteným košom. Obsahuje závesné kovanie. Úchytka slza je v cene.

Rozmery ŠxVxH: 350x750x300 **Hmotnosť v kg:** 13

Cena v € s DPH:

biela farba - **139 €** | príplatok za inú RAL farbu - **42 €**
drevodekor - **131 €** | Supermat - **201 €**

Určené doplnky v € s DPH:

nožička TANJA, chróm, 100mm, 1ks - 5 €
nožička ZEN, chróm, 100mm, 1ks - 9 €



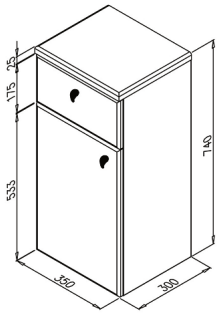

Názov: TANJA HD 350 Zásuvková

Obj. kód: SKTANHD35ZAS

Popis: Skrinka s hornou doskou, s dvierkami a zásuvkou bez tlmeného zatvárania s jednou poličkou. Obsahuje závesné kovanie. Úchytky slza sú v cene.

Rozmery ŠxVxH: 350x750x300 **Hmotnosť v kg:** 16

Cena v € s DPH:

biela farba - **120 €** | príplatok za inú RAL farbu - **44 €**
drevodekor - **116 €** | Supermat - **185 €**

Určené doplnky v € s DPH:

nožička TANJA, chróm, 100mm, 1ks - 5 €
nožička ZEN, chróm, 100mm, 1ks - 9 €

Poznámka: Pri objednávke treba určiť otváranie dvierok doľava alebo doprava.



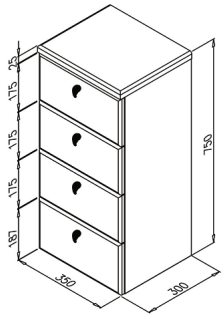

Názov: TANJA HD 350 štvor-zásuvka

Obj. kód: SKTANHD350-4Z

Popis: Skrinka s hornou doskou so zásuvkami bez tlmeného zatvárania. Jedna výškovo nastaviteľná polička. Obsahuje závesné kovanie. Úchytky slza sú v cene.

Rozmery ŠxVxH: 350x750x300 **Hmotnosť v kg:** 18

Cena v € s DPH:

biela farba - **148 €** | príplatok za inú RAL farbu - **45 €**
drevodekor - **142 €** | Supermat - **214 €**

Určené doplnky v € s DPH:

nožička TANJA, chróm, 100mm, 1ks - 5 €
nožička ZEN, chróm, 100mm, 1ks - 9 €

Písmeno "X" znamená, že sa daná skrinka v danej variante nevyrába. Uvedené ceny sú maloobchodné odporúčané ceny s DPH v €. Ceny platia až do vydania nového katalógu. Pre aktuálny katalóg prosím navštívte náš web na www.kronzi.sk



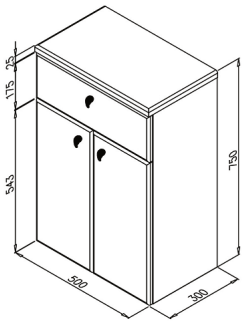

Názov: TANJA HD 500 s hornou zásuvkou

Obj. kód: SKTANHD500HZ

Popis: Skrinka s hornou doskou, s dvierkami a zásuvkou bez tlmeného zatvárania s jednou poličkou. Obsahuje závesné kovanie. Úchytky slza sú v cene.

Rozmery ŠxVxH: 500x750x300 **Hmotnosť v kg:** 19

Cena v € s DPH:

biela farba - **196 €** | príplatok za inú RAL farbu - **53 €**
drevodekor - **217 €** | Supermat - **274 €**

Určené doplnky v € s DPH:

nožička TANJA, chróm, 100mm, 1ks - 5 €
nožička ZEN, chróm, 100mm, 1ks - 9 €



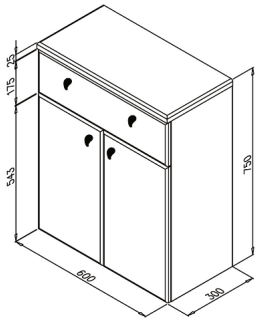

Názov: TANJA HD 600 s hornou zásuvkou

Obj. kód: SKTANHD600HZ

Popis: Skrinka s hornou doskou, s dvierkami a zásuvkou bez tlmeného zatvárania s jednou poličkou. Obsahuje závesné kovanie. Úchytky slza sú v cene.

Rozmery ŠxVxH: 600x750x300 **Hmotnosť v kg:** 22

Cena v € s DPH:

biela farba - **215 €** | príplatok za inú RAL farbu - **59 €**
drevodekor - **213 €** | Supermat - **302 €**

Určené doplnky v € s DPH:

nožička TANJA, chróm, 100mm, 1ks - 5 €
nožička ZEN, chróm, 100mm, 1ks - 9 €



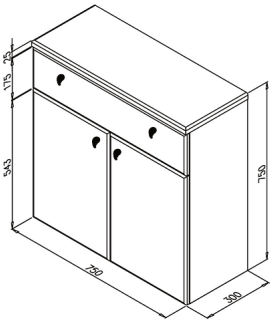

Názov: TANJA HD 750 s hornou zásuvkou

Obj. kód: SKTANHD750HZ

Popis: Skrinka s hornou doskou, s dvierkami a zásuvkou bez tlmeného zatvárania s jednou poličkou. Obsahuje závesné kovanie. Úchytky slza sú v cene.

Rozmery ŠxVxH: 750x750x300 **Hmotnosť v kg:** 26

Cena v € s DPH:

biela farba - **242 €** | príplatok za inú RAL farbu - **61 €**
drevodekor - **241 €** | Supermat - **332 €**

Určené doplnky v € s DPH:

nožička TANJA, chróm, 100mm, 1ks - 5 €
nožička ZEN, chróm, 100mm, 1ks - 9 €



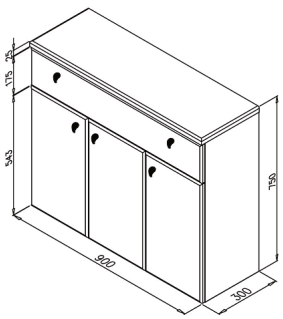

Názov: TANJA HD 900 s hornou zásuvkou

Obj. kód: SKTANHD900HZ

Popis: Skrinka s hornou doskou, s dvierkami a zásuvkou bez tlmeného zatvárania s dvomi poličkami. Obsahuje závesné kovanie. Úchytky slza sú v cene.

Rozmery ŠxVxH: 900x750x300 **Hmotnosť v kg:** 32

Cena v € s DPH:

biela farba - **290 €** | príplatok za inú RAL farbu - **67 €**
drevodekor - **299 €** | Supermat - **388 €**

Určené doplnky v € s DPH:

nožička TANJA, chróm, 100mm, 1ks - 5 €
nožička ZEN, chróm, 100mm, 1ks - 9 €



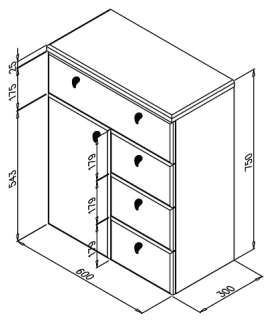

Názov: TANJA HD 600 Zásuvková s hornou zásuvkou

Obj. kód: SKTANHD60ZASHZ

Popis: Skrinka s hornou doskou s dvierkami a zásuvkami bez tlmeného zatvárania. Jedna výškovo nastaviteľná polička. Obsahuje závesné kovanie. Úchytky slza sú v cene.

Rozmery ŠxVxH: 600x750x300 **Hmotnosť v kg:** 26

Cena v € s DPH:

biela farba - **256 €** | príplatok za inú RAL farbu - **69 €**
drevodekor - **266 €** | Supermat - **357 €**

Určené doplnky v € s DPH:

nožička TANJA, chróm, 100mm, 1ks - 5 €
nožička ZEN, chróm, 100mm, 1ks - 9 €

Písmeno "X" znamená, že sa daná skrinka v danej variante nevyrába. Uvedené ceny sú maloobchodné odporúčané ceny s DPH v €. Ceny platia až do vydania nového katalógu. Pre aktuálny katalóg prosím navštívte náš web na www.kronzi.sk



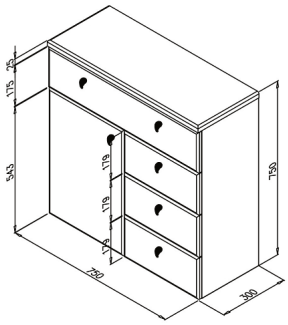

Názov: TANJA HD 750 Zásuvková s hornou zásuvkou

Obj. kód: SKTANHD75ZASHZ

Popis: Skrinka s hornou doskou s dvierkami a zásuvkami bez tlmeného zatvárania. Jedna výškovo nastaviteľná polička. Obsahuje závesné kovanie. Úchytky slza sú v cene.

Rozmery ŠxVxH: 750x750x300 **Hmotnosť v kg:** 32

Cena v € s DPH:

biela farba - **269 €** | príplatok za inú RAL farbu - **77 €**
drevodekor - **301 €** | Supermat - **382 €**

Určené doplnky v € s DPH:

nožička TANJA, chróm, 100mm, 1ks - 5 €
nožička ZEN, chróm, 100mm, 1ks - 9 €



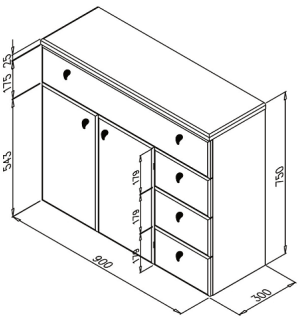

Názov: TANJA HD 900 Zásuvková s hornou zásuvkou

Obj. kód: SKTANHD90ZASHZ

Popis: Skrinka s hornou doskou s dvierkami a zásuvkami bez tlmeného zatvárania. Jedna výškovo nastaviteľná polička. Obsahuje závesné kovanie. Úchytky slza sú v cene.

Rozmery ŠxVxH: 900x750x300 **Hmotnosť v kg:** 33

Cena v € s DPH:

biela farba - **332 €** | príplatok za inú RAL farbu - **79 €**
drevodekor - **343 €** | Supermat - **448 €**

Určené doplnky v € s DPH:

nožička TANJA, chróm, 100mm, 1ks - 5 €
nožička ZEN, chróm, 100mm, 1ks - 9 €

Písmeno "X" znamená, že sa daná skrinka v danej variante nevyrába. Uvedené ceny sú maloobchodné odporúčané ceny s DPH v €. Ceny platia až do vydania nového katalógu. Pre aktuálny katalóg prosím navštívte náš web na www.kronzi.sk

Doplnky
Úchytky

Novinka!



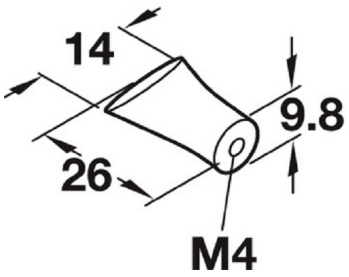

Názov: úchytka SLZA 2, chróm, 14x10x26, 1ks

Obj. kód: UCHSLZ2CHR

Popis: Úchytka tvaru slzy s chrómovanou povrchovou úpravou. Nestarnúci dizajn. Je v cene výrobkov TANJA

Rozmery ŠxVxH: 14x10x26

Cena v € s DPH za 1ks: **2 €**



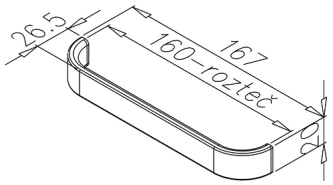

Názov: úchytka Recife 2, chróm, 167x20x26, 1ks

Obj. kód: UCHREC2CHR160

Popis: Príjemne masívne pôsobiaca úchytka s chrómovanou povrchovou úpravou. Dobre sa aj drží v ruke.

Rozmery ŠxVxH: 167x20x26

Cena v € s DPH za 1ks: **18 €**



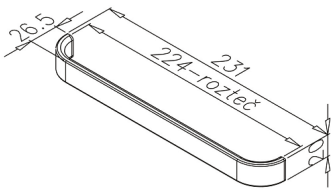

Názov: úchytka Recife 2, chróm, 231x20x26, 1ks

Obj. kód: UCHREC2CHR224

Popis: Príjemne masívne pôsobiaca úchytka s chrómovanou povrchovou úpravou. Dobre sa aj drží v ruke.

Rozmery ŠxVxH: 231x20x26

Cena v € s DPH za 1ks: **18 €**



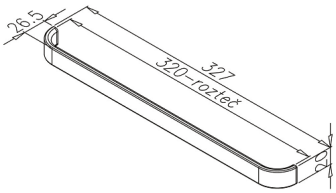

Názov: úchytka Recife 2, chróm, 327x20x26, 1ks

Obj. kód: UCHREC2CHR320

Popis: Príjemne masívne pôsobiaca úchytka s chrómovanou povrchovou úpravou. Dobre sa aj drží v ruke.

Rozmery ŠxVxH: 327x20x26

Cena v € s DPH za 1ks: **22 €**



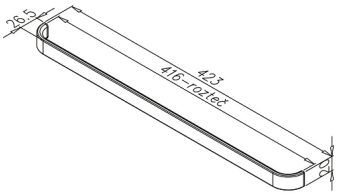

Názov: úchytka Recife 2, chróm, 423x20x26, 1ks

Obj. kód: UCHREC2CHR416

Popis: Príjemne masívne pôsobiaca úchytka s chrómovanou povrchovou úpravou. Dobre sa aj drží v ruke.

Rozmery ŠxVxH: 423x20x26

Cena v € s DPH za 1ks: **26 €**



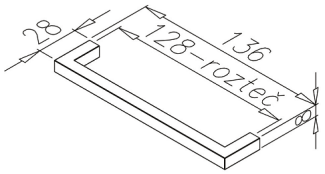

Názov: úchytka Element 12, chróm, 136x8x28, 1ks

Obj. kód: UCHEL12CHR136

Popis: Jemne pôsobiaca, elegantná úchytka s chrómovanou povrchovou úpravou. Je v cene výrobkov ELEMENT 12

Rozmery ŠxVxH: 136x8x28

Cena v € s DPH za 1ks: **8 €**



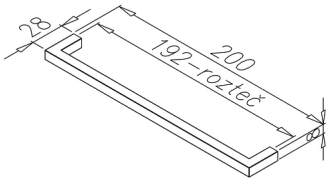

Názov: úchytka Element 12, chróm, 200x8x28, 1ks

Obj. kód: UCHEL12CHR200

Popis: Jemne pôsobiaca, elegantná úchytka s chrómovanou povrchovou úpravou. Je v cene výrobkov ELEMENT 12

Rozmery ŠxVxH: 200x8x28

Cena v € s DPH za 1ks: **11 €**



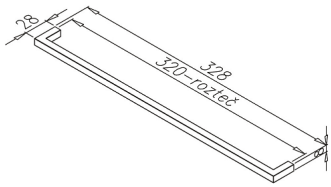

Názov: úchytka Element 12, chróm, 328x8x28, 1ks

Obj. kód: UCHEL12CHR328

Popis: Jemne pôsobiaca, elegantná úchytka s chrómovanou povrchovou úpravou. Je v cene výrobkov ELEMENT 12

Rozmery ŠxVxH: 328x8x28

Cena v € s DPH za 1ks: **18 €**



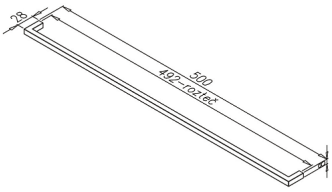

Názov: úchytka Element 12, chróm, 500x8x28, 1ks

Obj. kód: UCHEL12CHR500

Popis: Jemne pôsobiaca, elegantná úchytka s chrómovanou povrchovou úpravou. Je v cene výrobkov ELEMENT 12

Rozmery ŠxVxH: 500x8x28

Cena v € s DPH za 1ks: **31 €**

Novinka!





Názov: úchytka Morfé, chróm, 74x7x27, 1ks

Obj. kód: UCHMRFCHR74

Popis: Veľmi kvalitná chrómovaná úchytka s jemným prehĺbením zospodu pre pohodlnejšie uchopenie.

Rozmery ŠxVxH: 74x7x27

Cena v € s DPH za 1ks: **11 €**

Novinka!

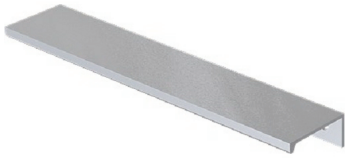



Názov: úchytka Luca 52-500

Obj. kód: UCHLCT

Popis: Úchytka tvaru písmena L. Montuje sa na zadnú plochu dvierok/zásuvky. Rôzne veľkosti a povrchové úpravy.

chróm lesklý		biela matná		čierna matná			
kód	cena	kód	cena	kód	cena	rozmery	rozteč
UCHLCTCHR52	2,57	UCHLCTBL52	2,19	UCHLCTCR52	2,19	52x16x35	32
UCHLCTCHR180	6,89	UCHLCTBL180	5,05	UCHLCTCR180	5,05	180x16x35	160
UCHLCTCHR340	12,13	UCHLCTBL340	8,78	UCHLCTCR340	8,78	340x16x35	320
UCHLCTCHR500	24,12	UCHLCTBL500	17,13	UCHLCTCR500	14,91	500x16x35	480

Novinka!





Názov: úchytka Kana 129-353

Obj. kód: UCHKN

Popis: Úchytka klasického tvaru, príjemná na uchopenie. Rôzne veľkosti a povrchové úpravy.

chróm lesklý		biela lesklá		čierna lesklá			
kód	cena	kód	cena	kód	cena	rozmery	rozteč
UCHKNCHR129	5,47	UCHKNBL129	5,47	UCHKNCIE129	5,47	129x9x28	96
UCHKNCHR161	6,18	UCHKNBL161	6,18	UCHKNCIE161	6,18	161x9x28	128
UCHKNCHR225	8,04	UCHKNBL225	8,03	UCHKNCIE225	8,03	225x9x28	192
UCHKNCHR353	12,36	UCHKNBL353	12,36	UCHKNCIE353	12,36	353x9x28	320





Názov: úchytka Element 17, dub - masív, 150x10x27

Obj. kód: UCHEL17DUB15

Popis: Úchytka z dubového masívu ošetrená špeciálnou povrchovou úpravou odolnou voči vode a oderu.

Rozmery ŠxVxH: 150x10x27

Cena v € s DPH za 1ks: **6 €**



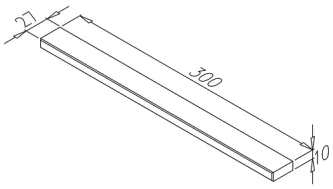

Názov: úchytka Element 17, dub - masív, 300x10x27

Obj. kód: UCHEL17DUB30

Popis: Úchytka z dubového masívu ošetrená špeciálnou povrchovou úpravou odolnou voči vode a oderu.

Rozmery ŠxVxH: 300x10x27

Cena v € s DPH za 1ks: **13 €**



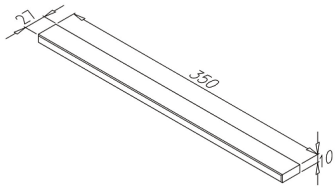

Názov: úchytka Element 17, dub - masív, 350x10x27

Obj. kód: UCHEL17DUB35

Popis: Úchytka z dubového masívu ošetrená špeciálnou povrchovou úpravou odolnou voči vode a oderu.

Rozmery ŠxVxH: 350x10x27

Cena v € s DPH za 1ks: **15 €**



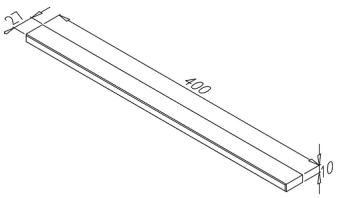

Názov: úchytka Element 17, dub - masív, 400x10x27

Obj. kód: UCHEL17DUB40

Popis: Úchytka z dubového masívu ošetrená špeciálnou povrchovou úpravou odolnou voči vode a oderu.

Rozmery ŠxVxH: 400x10x27

Cena v € s DPH za 1ks: **17 €**



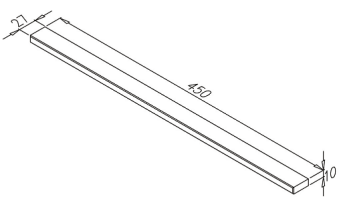

Názov: úchytka Element 17, dub - masív, 450x10x27

Obj. kód: UCHEL17DUB45

Popis: Úchytka z dubového masívu ošetrená špeciálnou povrchovou úpravou odolnou voči vode a oderu.

Rozmery ŠxVxH: 450x10x27

Cena v € s DPH za 1ks: **19 €**



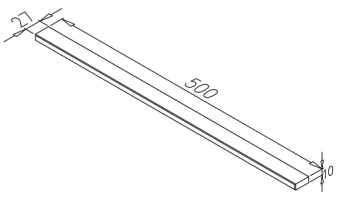

Názov: úchytka Element 17, dub - masív, 500x10x27

Obj. kód: UCHEL17DUB50

Popis: Úchytka z dubového masívu ošetrená špeciálnou povrchovou úpravou odolnou voči vode a oderu.

Rozmery ŠxVxH: 500x10x27

Cena v € s DPH za 1ks: **22 €**



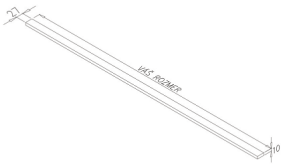

Názov: úchytka Element 17, dub - masív, ATYPx10x27

Obj. kód: UCHEL17DUB60

Popis: Úchytka z dubového masívu, ktorej rozmer je na mieru. Cena je za 10cm. Cize 60cm bude mať cenu 4,33€ x 6 … 16,14€ s DPH. Maximálna dĺžka 120cm.

Rozmery ŠxVxH: ATYPx10x27

Cena v € s DPH za 1ks: **4 €**

Novinka!



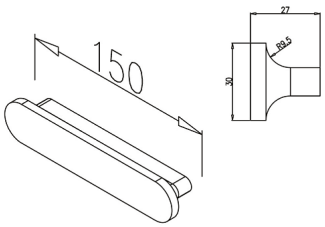

Názov: úchytka Villago 20 150, dub masív, škárovka

Obj. kód: UCHVLG153

Popis: Úchytka z CNC frézovaného dubového masívu, ošetrená špeciálnou povrchovou úpravou odolnou voči vode a oderu.

Rozmery ŠxVxH: 150x30x27

Cena v € s DPH za 1ks: **22 €**

Novinka!



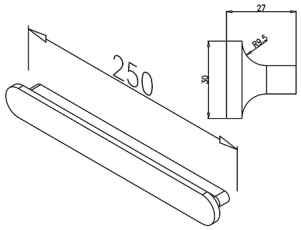

Názov: úchytka Villago 20 250, dub masív, škárovka

Obj. kód: UCHVLG253

Popis: Úchytka z CNC frézovaného dubového masívu, ošetrená špeciálnou povrchovou úpravou odolnou voči vode a oderu.

Rozmery ŠxVxH: 250x30x27

Cena v € s DPH za 1ks: **27 €**

Novinka!



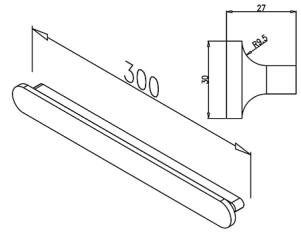

Názov: úchytka Villago 20 300, dub masív, škárovka

Obj. kód: UCHVLG303

Popis: Úchytka z CNC frézovaného dubového masívu, ošetrená špeciálnou povrchovou úpravou odolnou voči vode a oderu.

Rozmery ŠxVxH: 300x30x27

Cena v € s DPH za 1ks: **29 €**

Novinka!



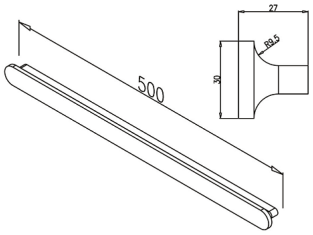

Názov: úchytka Villago 20 500, dub masív, škárovka

Obj. kód: UCHVLG503

Popis: Úchytka z CNC frézovaného dubového masívu, ošetrená špeciálnou povrchovou úpravou odolnou voči vode a oderu.

Rozmery ŠxVxH: 500x30x27

Cena v € s DPH za 1ks: **39 €**

Novinka!



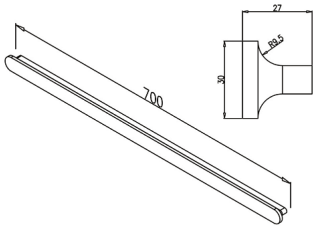

Názov: úchytka Villago 20 700, dub masív, škárovka

Obj. kód: UCHVLG703

Popis: Úchytka z CNC frézovaného dubového masívu, ošetrená špeciálnou povrchovou úpravou odolnou voči vode a oderu.

Rozmery ŠxVxH: 700x30x27

Cena v € s DPH za 1ks: **47 €**

Novinka!



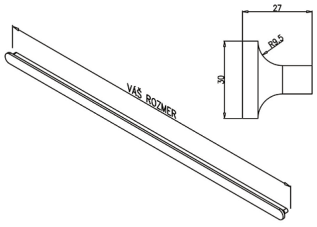

Názov: úchytka Villago 20 ATYP, dub masív, škárovka

Obj. kód: UCHVLGATYP3

Popis: Úchytka z dubového masívu, ktorej rozmer je na mieru. Cena je za 10cm. Cize 60cm bude mať cenu 8€ x 6 … 48€ s DPH. Maximálna dĺžka 100cm.

Rozmery ŠxVxH: ATYPx30x27

Cena v € s DPH za 1ks: **8 €**

Frézované úchytky

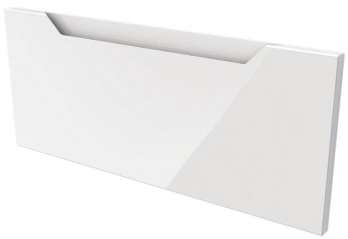


Názov: Frézovaná úchytka, typ č.1, pre plochy v laku, 1ks

Obj. kód: FRUCHTYP1L

Popis: Určená pre lakované predné plochy. Na hrane zafrézovaná úchytka. Výplň = rôzne farebnosti lakov alebo dekorov dreva. Cena za 1ks, pri napr. 2-zásuvkovej skrinke treba rátať 2ks.

Rozmery ŠxVxH:

Cena v € s DPH za 1ks: 15 €

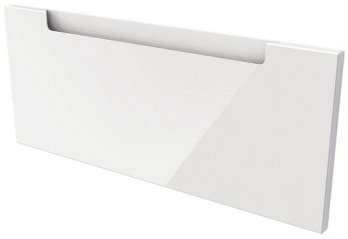


Názov: Frézovaná úchytka, typ č.2, pre plochy v laku, 1ks

Obj. kód: FRUCHTYP2L

Popis: Určená pre lakované predné plochy. Na hrane zafrézovaná úchytka. Výplň = rôzne farebnosti lakov alebo dekorov dreva. Cena za 1ks, pri napr. 2-zásuvkovej skrinke treba rátať 2ks.

Rozmery ŠxVxH:

Cena v € s DPH za 1ks: 15 €




Názov: Frézovaná úchytka, typ č.3, pre plochy v laku, 1ks

Obj. kód: FRUCHTYP3L

Popis: Určená pre lakované predné plochy. V ploche zafrézovaná úchytka. Výplň = rôzne farebnosti lakov alebo dekorov dreva. Cena za 1ks, pri napr. 2-zásuvkovej skrinke treba rátať 2ks.

Rozmery ŠxVxH:

Cena v € s DPH za 1ks: 15 €


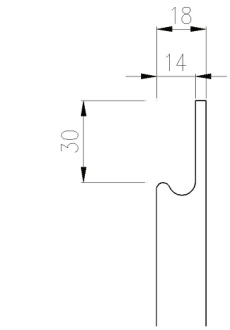

Názov: Frézovaná úchytka, typ č.4, pre plochy v laku, 1ks

Obj. kód: FRUCHTYP4L

Popis: Určená iba pre lakované plochy, v dekore sa nevyrába. Uchop je frézovaný na hornej hrane. Cena za 1ks, pri napr. 2-zásuvkovej skrinke treba rátať 2ks.

Rozmery ŠxVxH:

Cena v € s DPH za 1ks: 15 €

Novinka!

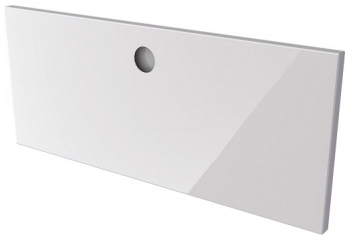


Názov: Frézovaná úchytka, typ č.5, pre plochy v laku, 1ks

Obj. kód: FRUCHTYP5L

Popis: Určená pre lakované predné plochy. V ploche vyfréz. kruhový úchop. Výplň = rôzne farebnosti lakov alebo dekorov dreva. Cena za 1ks, pri napr. 2-zásuvkovej skrinke treba rátať 2ks.

Rozmery ŠxVxH:

Cena v € s DPH za 1ks: 15 €




Názov: Frézovaná úchytka, typ č.1, pre plochy v dekore, 1ks

Obj. kód: FRUCHTYP1D

Popis: Určená pre predné plochy v drevodekore. Na hrane zafrézovaná úchytka. Výplň = rôzne farebnosti lakov alebo dekorov dreva. Cena za 1ks, pri napr. 2-zás. skr. treba rátať 2ks.

Rozmery ŠxVxH:

Cena v € s DPH za 1ks: **67 €**




Názov: Frézovaná úchytka, typ č.2, pre plochy v dekore, 1ks

Obj. kód: FRUCHTYP2D

Popis: Určená pre predné plochy v drevodekore. Na hrane zafrézovaná úchytka. Výplň = rôzne farebnosti lakov alebo dekorov dreva. Cena za 1ks, pri napr. 2-zás. skr. treba rátať 2ks.

Rozmery ŠxVxH:

Cena v € s DPH za 1ks: **67 €**




Názov: Frézovaná úchytka, typ č.3, pre plochy v dekore, 1ks

Obj. kód: FRUCHTYP3D

Popis: Určená pre predné plochy v drevodekore. V ploche zafrézovaná úchytka. Výplň = rôzne farebnosti lakov alebo dekorov dreva. Cena za 1ks, pri napr. 2-zás. skr. treba rátať 2ks.

Rozmery ŠxVxH:

Cena v € s DPH za 1ks: **67 €**

Novinka!




Názov: Frézovaná úchytka, typ č.5, pre plochy v dekore, 1ks

Obj. kód: FRUCHTYP5D

Popis: Určená pre predné plochy v drevodekore. V ploche vyfrézovaný kruhový úchop. Výplň = rôzne farebnosti lakov alebo dekorov dreva. Cena za 1ks, pri napr. 2-zás. skr. treba rátať 2ks.

Rozmery ŠxVxH:

Cena v € s DPH za 1ks: **67 €**

Nožičky


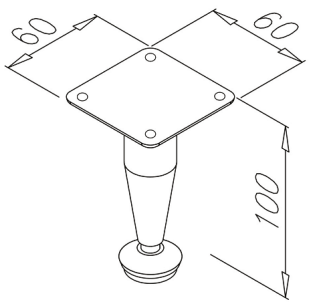

Názov: nožička TANJA, chróm, 100mm, 1ks

Obj. kód: NOZTANCHR

Popis: Klasická nožička s chrómovanou povrchovou úpravou s aretáciou +15mm

Rozmery ŠxVxH: výška 100mm

Cena v € s DPH za 1ks: **5 €**



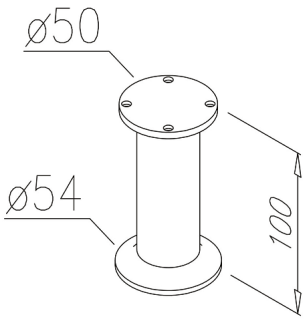

Názov: nožička ZEN, chróm, 100mm, 1ks

Obj. kód: NOZZENCHR

Popis: Oválna nožička s chrómovanou povrchovou úpravou s aretáciou +15mm

Rozmery ŠxVxH: výška 100mm

Cena v € s DPH za 1ks: **9 €**



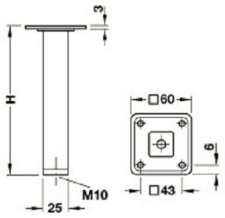

Názov: nožička Prisma, chróm, 200mm, 1ks

Obj. kód: NOZPRSMCHR200

Popis: Hranatá, chrómová, vysoká nožička vhodná na podopretie skriniek so zavesením 200mm pod podlahy. Bez výškového nastavenia.

Rozmery ŠxVxH: výška 200mm

Cena v € s DPH za 1ks: **19 €**



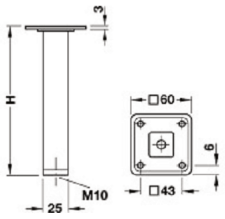

Názov: nožička Prisma, chróm, 250mm, 1ks

Obj. kód: NOZPRSMCHR250

Popis: Hranatá, chrómová, vysoká nožička vhodná na podopretie skriniek so zavesením 250mm pod podlahy. Bez výškového nastavenia.

Rozmery ŠxVxH: výška 250mm

Cena v € s DPH za 1ks: **21 €**



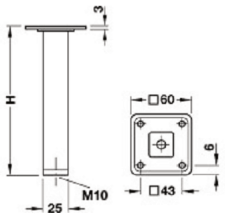

Názov: nožička Prisma, chróm, 300mm, 1ks

Obj. kód: NOZPRSMCHR300

Popis: Hranatá, chrómová, vysoká nožička vhodná na podopretie skriniek so zavesením 300mm pod podlahy. Bez výškového nastavenia.

Rozmery ŠxVxH: výška 300mm

Cena v € s DPH za 1ks: **23 €**



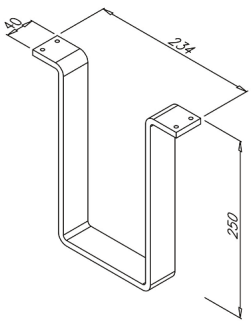

Názov: nožička Podpera U, chróm, 250mm, 1ks

Obj. kód: NOZPODUCHR

Popis: Podpera pod skrinky tvaru písmena U z 8mm hrubej ohýbanej ocele s chrómovanou povrchovou úpravou.

Rozmery ŠxVxH: výška 250mm

Cena v € s DPH za 1ks: **64 €**

Osvetlenia



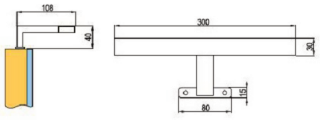

Názov: osvetlenie LED Lucius 300, chróm, LED

Obj. kód: OSVLUC30CHR

Popis: LED diódové osvetlenie s chrómovanou povrchovou úpravou. Odber 5W, svietivosť 300 – 350lm, neutrálna biela farba svetla. Krytie IP 44. Pripojenie priamo na 230V.

Rozmery ŠxVxH: 300x40x108

Cena v € s DPH za 1ks: **36 €**

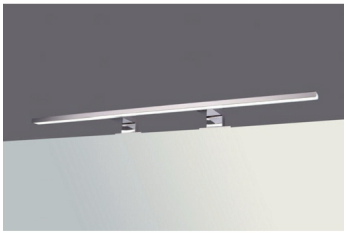

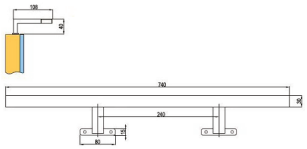

Názov: osvetlenie LED Lucius 740, chróm, LED

Obj. kód: OSVLUC74CHR

Popis: LED diódové osvetlenie s chrómovanou povrchovou úpravou. Odber 11W, svietivosť 550 – 800lm, neutrálna biela farba svetla. Krytie IP 44. Pripojenie priamo na 230V.

Rozmery ŠxVxH: 740x40x108

Cena v € s DPH za 1ks: **76 €**

VYRADENÉ



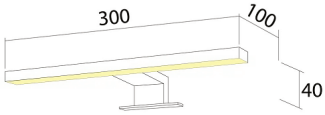

Názov: osvetlenie LED Liga 300, chróm, LED

Obj. kód: OSVLIG30CHR

Popis: LED diódové osvetlenie s chrómovanou povrchovou úpravou. Odber 5W, svietivosť 400lm, neutrálna biela 4500K farba svetla. Krytie IP 44. Pripojenie priamo na 230V.

Rozmery ŠxVxH: 300x40x100

Cena v € s DPH za 1ks: **44 €**



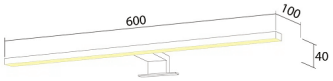

Názov: osvetlenie LED Liga 600, chróm, LED

Obj. kód: OSVLIG60CHR

Popis: LED diódové osvetlenie s chrómovanou povrchovou úpravou. Odber 8W, svietivosť 640lm, neutrálna biela 4500K farba svetla. Krytie IP 44. Pripojenie priamo na 230V.

Rozmery ŠxVxH: 600x40x100

Cena v € s DPH za 1ks: **70 €**

Novinka!



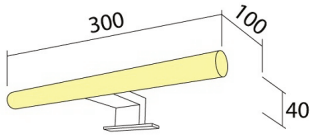

Názov: osvetlenie LED Moon 300, chróm, LED

Obj. kód: OSVMON30CHR

Popis: LED diódové osvetlenie s chrómovanou povrchovou úpravou. Odber 5,5W, svietivosť 480lm, neutrálna biela 4000K farba svetla. Krytie IP 44. Pripojenie priamo na 230V.

Rozmery ŠxVxH: 300x40x110

Cena v € s DPH za 1ks: **44 €**

Novinka!



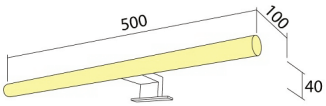

Názov: osvetlenie LED Moon 500, chróm, LED

Obj. kód: OSVMON50CHR

Popis: LED diódové osvetlenie s chrómovanou povrchovou úpravou. Odber 7,5W, svietivosť 660lm, neutrálna biela 4000K farba svetla. Krytie IP 44. Pripojenie priamo na 230V.

Rozmery ŠxVxH: 500x40x110

Cena v € s DPH za 1ks: 73 €

Vypínače a zásuvky

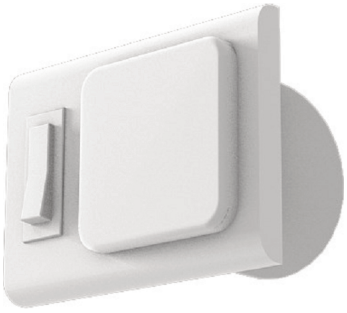

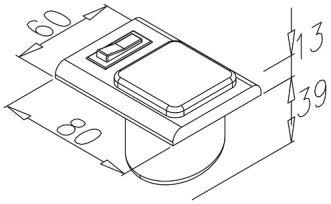

Názov: vypínač so zásuvkou ZEN, biely

Obj. kód: VYPZENBL

Popis: Praktický vypínač so zásuvkou s krytkou. Inštalovať sa dá do zrkadlových skriniek ZEN a PRO. Zaťaženie 16A/250V.

Rozmery ŠxVxH:

Cena v € s DPH za 1ks: 22 €

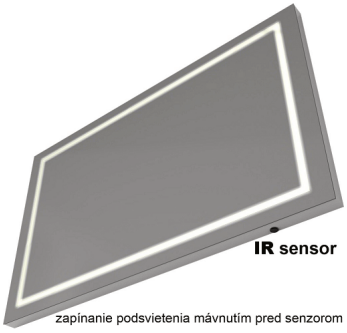

zapínanie podsvietenia mávnutím pred senzorom

Názov: vypínač IR sensor, čierny

Obj. kód: SENiRCIE

Popis: Infračervený senzor pohybu. Mávnutím ruky cca 5-8cm pred senzorom sa zapne aj vypne osvetlenie v zrkadle, do ktorého je senzor zabudovaný v ráme zvačša vpravo dole.

Rozmery ŠxVxH:

Cena v € s DPH za 1ks: 37 €

Novinka!



Názov: zásuvka v rámiku Legrand Niloe IP44, biela, bez vypinača

Obj. kód: LGRZBL

Popis: Zásuvka s IP 44 krytím. Je možné ju osadiť do zrkadiel PRO na spodné dno alebo boky, nie však na chrbát. Pri zrkadlách PRO LED Dverové je možnosť osadenia aj na chrbát.

Rozmery ŠxVxH:

Cena v € s DPH za 1ks: 27 €



Názov: ovládač svietivosti bielych LED

Obj. kód: OVLBLLED

Popis: RF dotykový stmievač biele Led pásy. Umožňuje zapínanie/vypínanie a meniť intenzitu svietenia LED pásov.

Rozmery ŠxVxH:

Cena v € s DPH za 1ks: 71 €

Vešiaky na uteráky

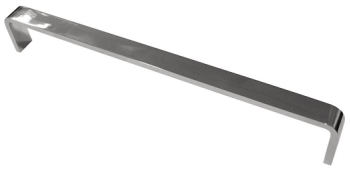

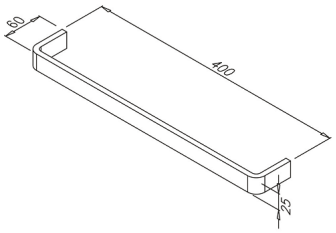

Názov: vešiak na uterák U, chróm, 400x25x60, 1ks

Obj. kód: VNUUCHR
Popis: Elegantný vešiak na uteráky z ocele s chrómovanou povrchovou úpravou.

Rozmery ŠxVxH: 400x25x60

Cena v € s DPH za 1ks: **92 €**



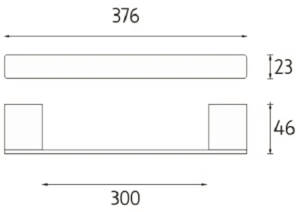

Názov: vešiak na uterák K376, chróm, 376x23x46, 1ks

Obj. kód: VNUK376CHR
Popis: Vešiak na uterák, chrómovaná úprava. Vhodný na bok skrinky do min. hĺbky 400mm.

Rozmery ŠxVxH: 376x23x46

Cena v € s DPH za 1ks: **57 €**



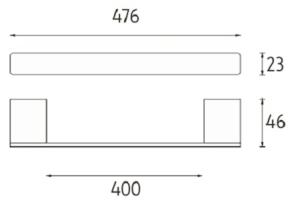

Názov: vešiak na uterák K476, chróm, 476x23x46, 1ks

Obj. kód: VNUK476CHR
Popis: Vešiak na uterák, chrómovaná úprava. Vhodný na bok skrinky do min. hĺbky 500mm.

Rozmery ŠxVxH: 476x23x46

Cena v € s DPH za 1ks: **65 €**



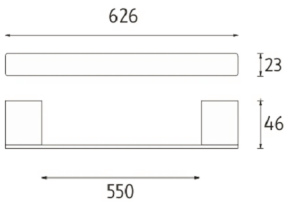

Názov: vešiak na uterák K626, chróm, 626x23x46, 1ks

Obj. kód: VNUK626CHR
Popis: Vešiak na uterák, chrómovaná úprava. Nie je vhodný na bok skrinky, vhodný je napr. na prednú hranu dosky pod umývadlo alebo na čielko zásuvkovej skrinky širšej ako 680mm.

Rozmery ŠxVxH: 626x23x46

Cena v € s DPH za 1ks: **76 €**

Podpery pultov pod umývadlá



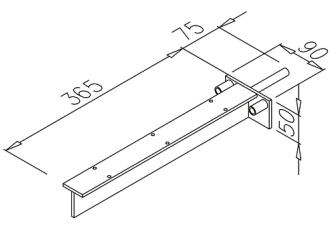

Názov: konzola Y, biela, 365x50x90, 1ks

Obj. kód: KONKNYBL
Popis: Pevná podpera určená na inštaláciu pod pulty ELEMENT. Túto podperu nie je nutné použiť ak pod pult plánujete použiť zásuvkovú skrinku Element 12

Rozmery ŠxVxH: 365x50x90

Cena v € s DPH za 1ks: **54 €**



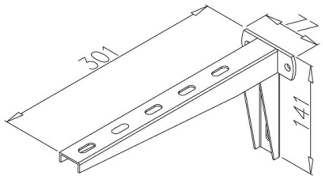

Názov: konzola L, biela, 300x140x76, 1ks

Obj. kód: KONSPHBL

Popis: Konzola s nosnosťou max. 50kg (stena z plných tehál).

Rozmery ŠxVxH: 300x140x76

Cena v € s DPH za 1ks: **24 €**

VYRADENÉ





Názov: konzola uzavretá, biela matná, 490x150x20, 1ks

Obj. kód: KONSPUBL49

Popis: Hranatá konzola určená na podopretie dosiek, pultov alebo umývadiel min. hĺbky 490mm. Biela matná farba.

Rozmery ŠxVxH: 490x150x20

Cena v € s DPH za 1ks: **77 €**





Názov: konzola uzavretá, čierna matná, 490x150x20, 1ks

Obj. kód: KONSPUCM49

Popis: Hranatá konzola určená na podopretie dosiek, pultov alebo umývadiel min. hĺbky 490mm. Čierna matná farba

Rozmery ŠxVxH: 490x150x20

Cena v € s DPH za 1ks: **77 €**



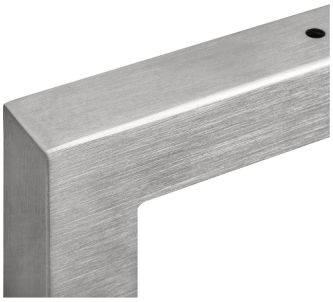

Názov: konzola uzavretá, kartáčovaná nerez, 490x150x30, 1ks

Obj. kód: KONSPUNZ49

Popis: Hranatá konzola určená na podopretie dosiek, pultov alebo umývadiel min. hĺbky 490mm. Kartáčovaná nerez.

Rozmery ŠxVxH: 490x150x20

Cena v € s DPH za 1ks: **103 €**





Názov: konzola uzavretá, lesklý chróm, 490x150x25, 1ks

Obj. kód: KONSPUCH49

Popis: Hranatá konzola určená na podopretie dosiek, pultov alebo umývadiel min. hĺbky 490mm. Lesklý chróm.

Rozmery ŠxVxH: 490x150x20

Cena v € s DPH za 1ks: **93 €**

Vnútorné vybavenie

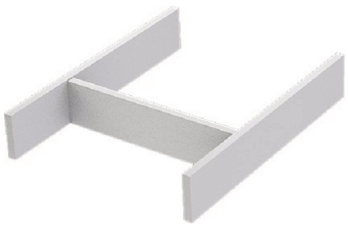



Názov: Organizér PRO H300 do zásuvky, biely

Obj. kód: ORGPRO3040BL

Popis: Univerzálny organizér do zásuviek, voľne uložený a pohyblivý. Biela matná drevotrieska hr. 12mm, ABS hrany.

Rozmery ŠxVxH: 300x68x374

Cena v € s DPH za 1ks: **21 €**

Poznámka: Pri objednávke určte výrobok – obj. číslo a plánované umiestnenie (napr. horná alebo spodná zásuvka)



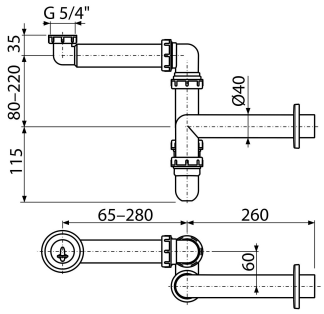

Názov: Priestorovo úsporný sifón, biely

Obj. kód: PUSA434

Popis: Ak si neželáte v zásuvke výrez požiadajte o výmenu za tento priestorovo úsporný sifón, ktorý obchádza korpus zásuvky.

Rozmery ŠxVxH:

Cena v € s DPH za 1ks: **10 €**

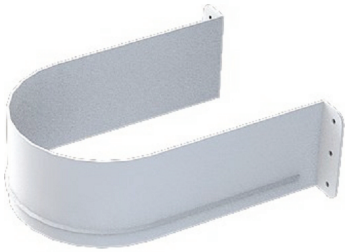



Názov: Krytka sifónu do zásuvky, plastová biela

Obj. kód: SIFBL

Popis: Krytka sifónu v zásuvke (výrez) pre použitie klasického sifónu. Sériové zásuvkové skrinky sú touto krytkou vybavené v základnej cene.

Rozmery ŠxVxH:

Cena v € s DPH za 1ks: **12 €**

Novinka!

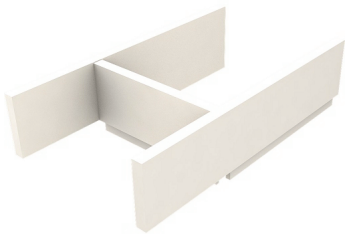



Názov: Krytka sifónu do zásuvky, drevotriesková

Obj. kód: SIFDTDBL

Popis: Pevná krytka sifónu do zásuvky. Vytvára organizovaný priestor. Lepšie sa rozmerovo prispôsobuje polohe sifónu Vašeho umývadla, preto zaberá menej miesta ako SIFBL

Rozmery ŠxVxH:

Cena v € s DPH za 1ks: **16 €**

Novinka!





Názov: Box do zásuvky, H1180 / H3303

Obj. kód: BOXDTD

Popis: Box na organizovanie predmetov v zásuvke, rozmerovo sa prispôsobuje do Vašej zásuvky, rozmery na požiadanie. Na požiadanie z MDTD Egger H1180 alebo H3303.

Rozmery ŠxVxH: do300 x do150 x do500

Cena v € s DPH za 1ks: **29 €**

Vzorkovníky

Novinka!



Názov: Vzorkovník Kaindl 2020

Obj. kód: VZK_KAINDL_2020

Popis: Najnovší vzorkovník od kvalitného rakúskeho výrobcu materiálu na výrobu nábytku, f. Kaindl. Cena je aj s dopravným k Vám a z ceny už neposkytujeme ďalšie partnerské zľavy.

Rozmery ŠxVxH:

Cena v € s DPH za 1ks: **46 €**

Novinka!



Názov: Vzorkovník Egger 2020-2022

Obj. kód: VZK_EGGER_2020

Popis: Najnovší vzorkovník od kvalitného rakúskeho výrobcu materiálu na výrobu nábytku, f. Egger. Cena je aj s dopravným k Vám a z ceny už neposkytujeme ďalšie partnerské zľavy.

Rozmery ŠxVxH:

Cena v € s DPH za 1ks: **50 €**



Názov: Vzorkovník Kompaktných dosiek 2019

Obj. kód: VZK_KOMPAKT_2019

Popis: Vzorkovník kompaktných dosiek slúžiacich napr. ako dosky pod umývadlá alebo prac. dosky do kuchyne. Cena je aj s dopravným k Vám a z ceny už neposkytujeme ďalšie partn. zľavy.

Rozmery ŠxVxH:

Cena v € s DPH za 1ks: **81 €**

KRONZi®

www.kronzi.sk

Váš predajca:

Naše kontakty:

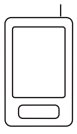

0917 623 902
0917 623 892



kronzi@kronzi.sk
dopyt@kronzi.sk